camino-bioetanolo.it

SOGNO 500 CAMINETTO IBRIDO A PARETE

HYB-10-213

Il caminetto a vapore da parete Sogno 500 di Magic-Fire® by Safretti combina design moderno e tecnologia innovativa per creare un'atmosfera unica. Con dimensioni di 66 x 58,5 x 41 cm, questo caminetto nero è dotato di un serbatoio da 2 litri e controllo tramite telecomando. Perfetto per chi desidera un elemento decorativo che unisce estetica e funzionalità senza emissioni di fumo o calore.

SPECIFICHE TECNICHE

Funzioni

Controllo	Telecomando
Telecomando	Sì - (incluso)

Specifiche principali

	Magic Fire
Tipo di prodotto	Camino a vapore da parete
Marchio	Safretti
Uso	Al chiuso
Garanzia	2 Anni

Dimensioni e peso

Lunghezza	66 cm
Altezza	58,5 cm
Profondità	41 cm
Peso	35 kg

Specifiche tecniche

Tipo di bruciatore	Optimyst
Tipo di carburante	Acqua
Tipo di carburante	Elettricità
Capacità	2 Litro
Consumo	0,25 l/ore

Materiale e aspetto

Materiale	Acciaio inossidabile
Colore	Nero
Finitura	Verniciatura a polvere
Vista delle fiamme	Frontale
Vetro incluso	No

Dettagli di installazione

Apertura di ventilazione richiesta	210 cm2
Canna fumaria	Non necessaria
Requisiti di alimentazione	Sì
Requisiti di alimentazione	220-240V

DISEGNO TECNICO

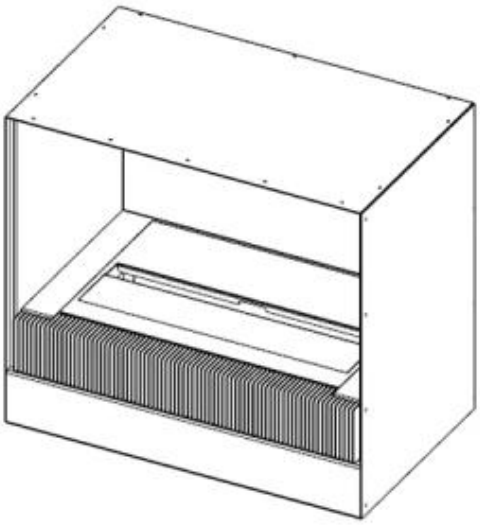

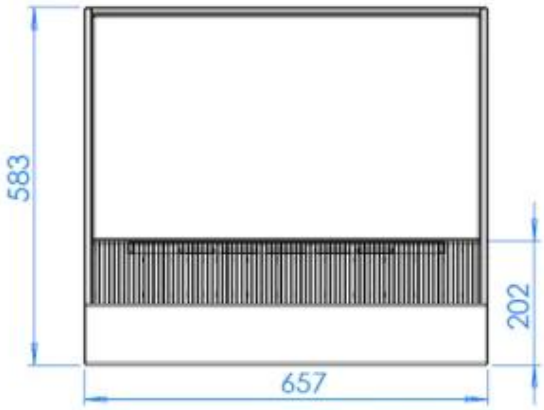

DISEGNO TECNICO

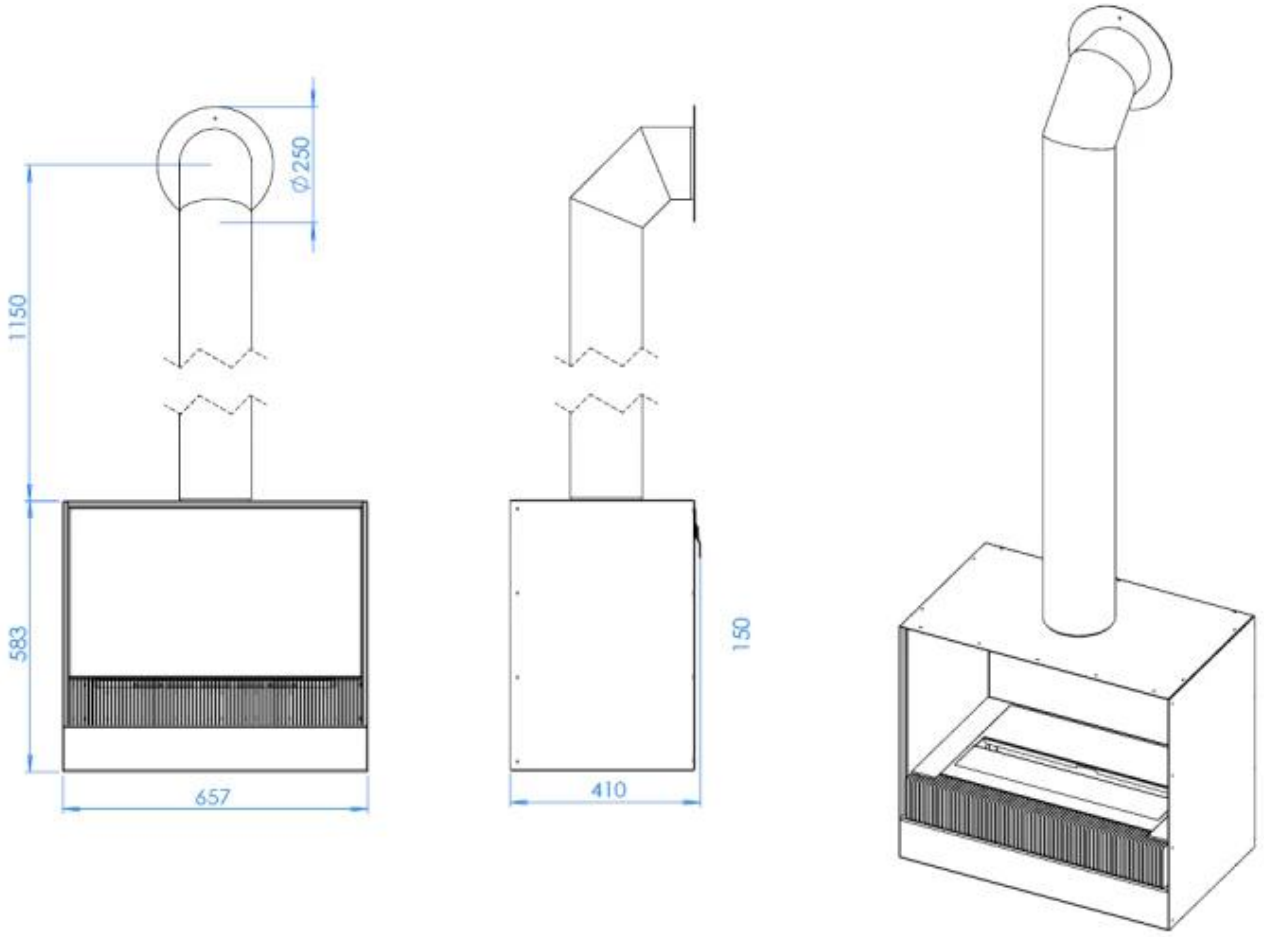
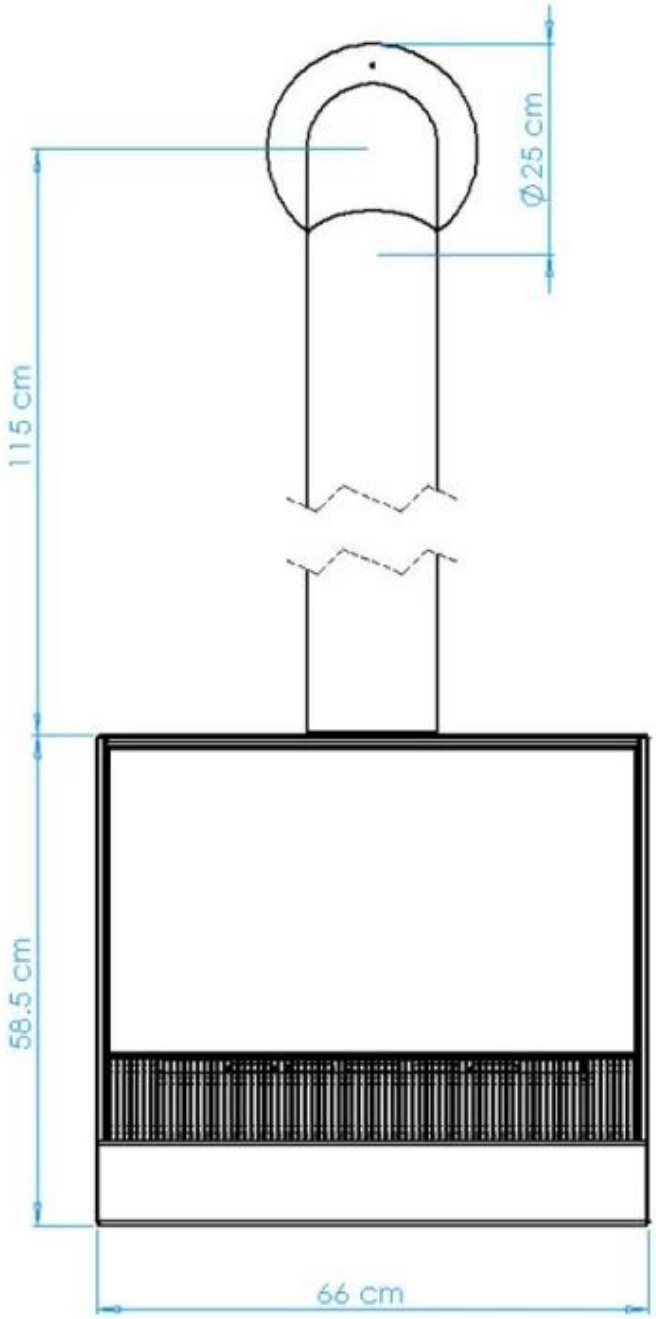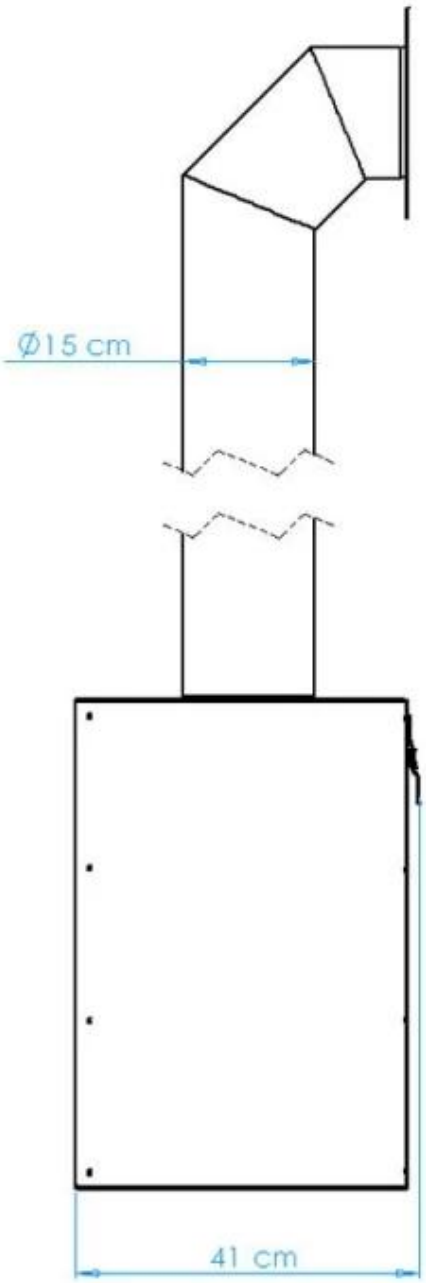
DISEGNO TECNICO