ELEGANCE - RISCALDATORE DA ESTERNO

OUT-40-101

Il riscaldatore da esterno Elegance di Enders, alto 218 cm con un diametro di 76 cm, combina design sofisticato e funzionalità. Realizzato in acciaio inossidabile, offre un'elevata potenza termica di 8 kW, ideale per creare un'atmosfera calda e accogliente negli spazi esterni. Dotato di un pratico pannello di controllo, garantisce un utilizzo semplice e sicuro. Perfetto per terrazze, giardini o eventi all'aperto, è un'aggiunta elegante e pratica per ogni ambiente esterno.

SPECIFICHE TECNICHE

Specifiche principali

	Enders
Tipo di prodotto	Camino a gas da esterno autoportante
Uso	All'aperto
Garanzia	2 Anni

Dimensioni e peso

Altezza	218 cm
Diametro	76 cm
Peso	11,5 kg

Specifiche tecniche

Fiamma	No
Tipo di carburante	Gas
Potenza (Min.)	3,5 kW
Potenza (Max)	8 kW

Funzioni

Controllo	Pannello di controllo
Telecomando	No
Timer	No

Materiale e aspetto

Materiale	Acciaio verniciato a polvere
Materiale	Acciaio inossidabile
Colore	Acciaio inossidabile
Finitura	Brillante
Vetro incluso	No

Dettagli di installazione

Ai lati	100 cm
Al di sopra	100 cm
Distanza da materiali infiammabili	200 cm
Requisiti di alimentazione	No
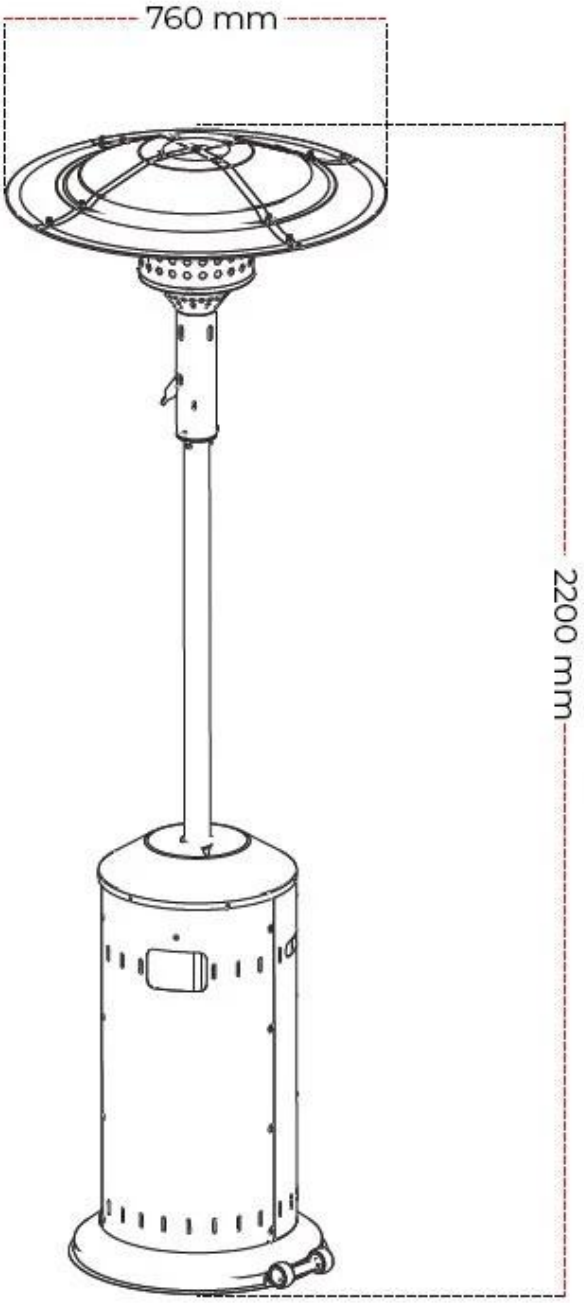
DISEGNO TECNICO