camino-bioetanolo.it

NERO RISCALDATORE DA TERRAZZA

OUT-80-113

Il riscaldatore da terrazza Sunred in nero elegante offre una potenza di 2,4 kW per riscaldare il tuo spazio esterno in modo rapido ed efficiente. Con un design compatto di 116 x 15 x 5 cm e un pratico telecomando, è perfetto per terrazzi, balconi o giardini. Questo riscaldatore elettrico da parete combina funzionalità e stile, garantendo comfort anche nelle serate più fresche.

SPECIFICHE TECNICHE

Specifiche principali

	Sunred
Tipo di prodotto	Riscaldatore elettrico da terrazza con montaggio a parete
Tipo di prodotto	Stufa elettrica appesa da terrazza
Uso	All'aperto
Garanzia	2 Anni

Specifiche tecniche

	1,8 m
Tipo di luce	Infrarossi
Tipo di carburante	Elettricità
Area di riscaldamento	15 m²
Potenza (Min.)	2,4 kW
Potenza (Max)	2,4 kW
Consumo	2400 l/ore
Consumo	1200 l/ore

Dimensioni e peso

Lunghezza	116 cm
Altezza	15 cm
Profondità	5 cm
Peso	5,2 kg

Funzioni

Controllo	Telecomando
Telecomando	Sì - (incluso)
Timer	Sí

Materiale e aspetto

Materiale	Acciaio inossidabile
Colore	Nero

Dettagli di installazione

Al di sotto	180 cm
Ai lati	75 cm
Al di sopra	75 cm
Requisiti di alimentazione	Sì
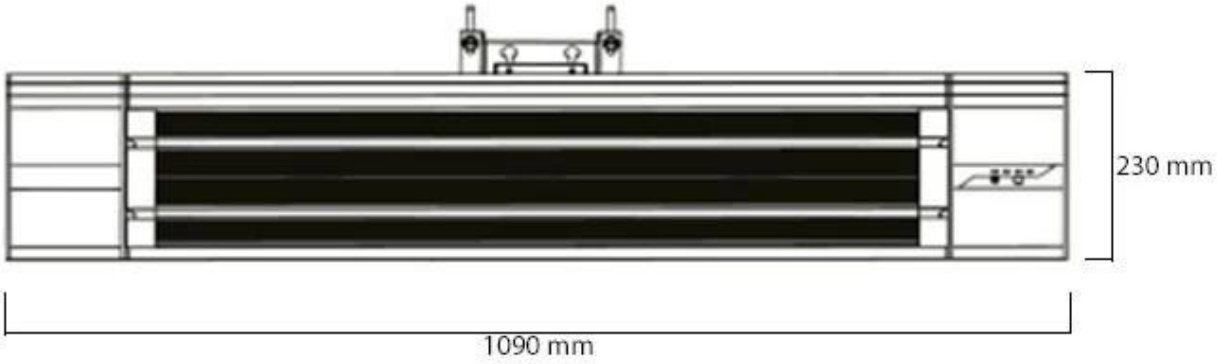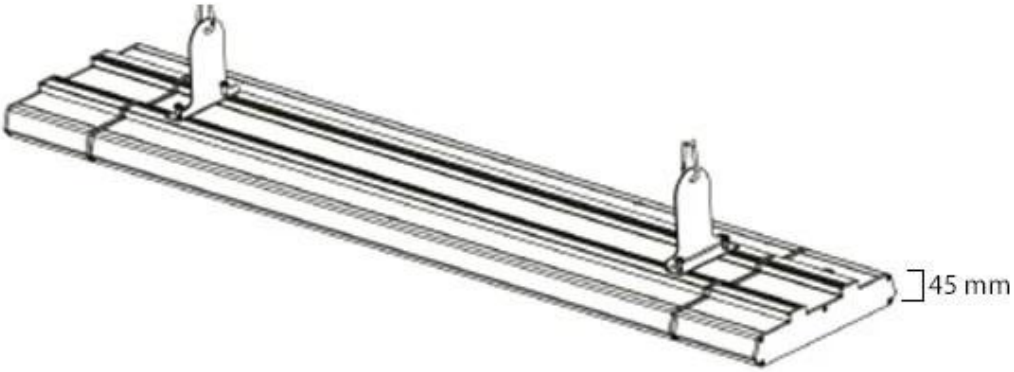
DISEGNO TECNICO