BRUCIATORE A GAS DA ESTERNO ROTONDO Ø45

OUT-20-105

Il bruciatore a gas da esterno rotondo Ø45,7 cm in acciaio inossidabile è la soluzione perfetta per progetti fai-da-te. Con un potere calorifico di 8,8 kW, garantisce calore e atmosfera accogliente per il tuo spazio esterno. Questo bruciatore manuale offre un design moderno e resistente, ideale per creare un caminetto personalizzato e duraturo.

SPECIFICHE TECNICHE

Funzionalità

G20	No
G31	Si
Controllo	Manuale
G151	No
Tipo di carburante	G31
Modello di bruciatore	Bruciatore a gas
Telecomando	No
Canna fumaria	Non necessaria
Requisiti di alimentazione	No
Potenza (Max)	8,8 kW

Modello

Tipo di prodotto	Bruciatore a gas da esterno per progetti 'fai da te'
Uso	All'aperto
Vista delle fiamme	Tutti i lati

Aspetto esteriore

Colore	Acciaio inossidabile
Vetro incluso	No

Dimensioni

Diametro	45,7 cm

DISEGNO TECNICO

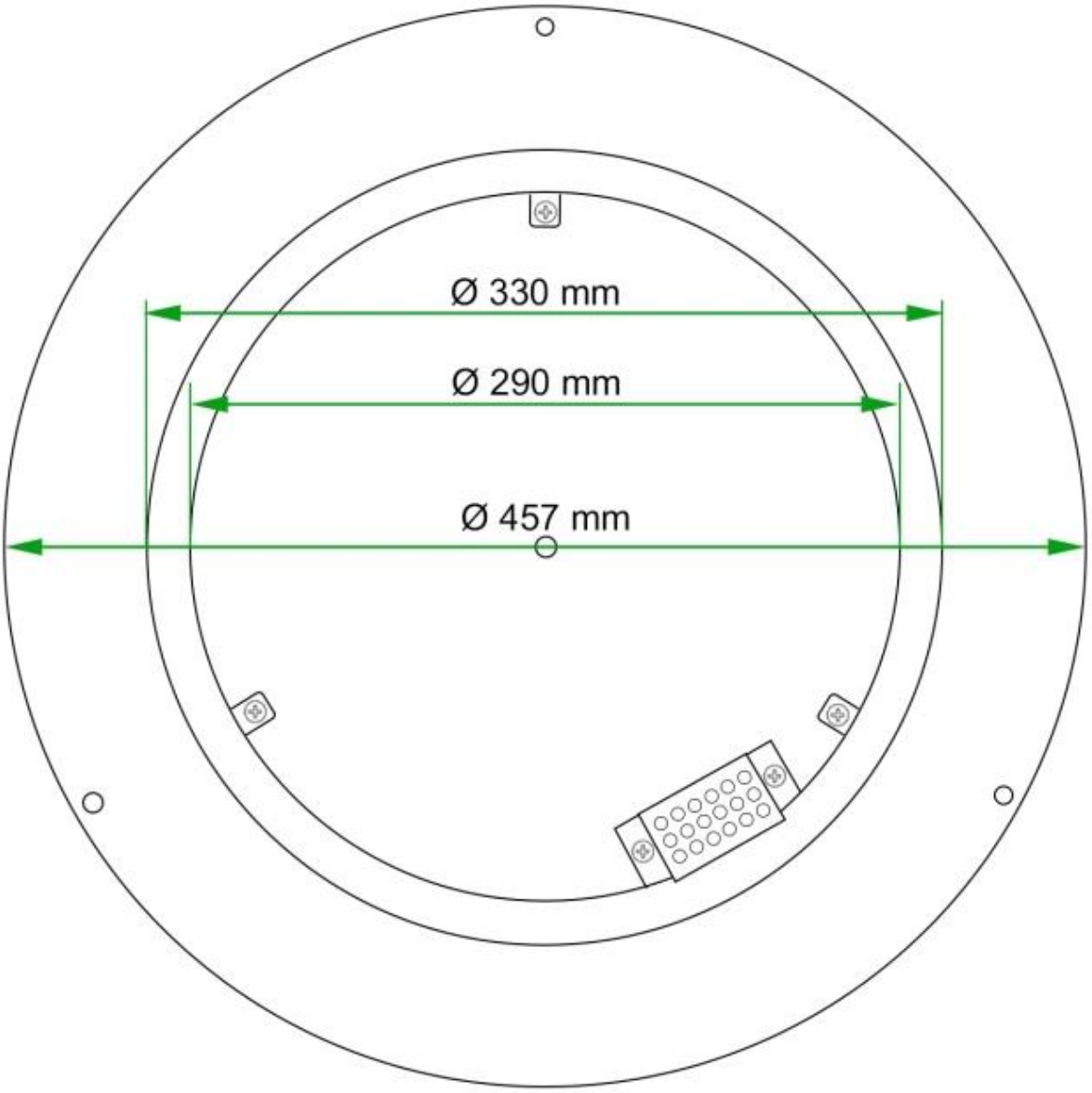

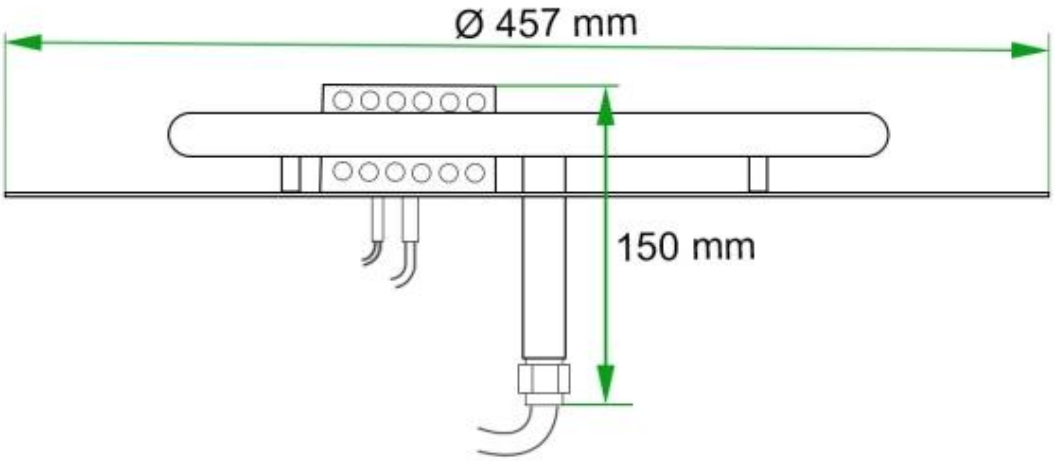
Ø 457 mm
150 mm