GRANDE BRUCIATORE A GAS DA ESTERNO ROTONDO Ø75

OUT-20-106

Il grande bruciatore a gas da esterno Ø75 è ideale per progetti 'fai da te' di caminetti da giardino. Con un diametro di 76,2 cm e una potenza termica di 17,5 kW, offre una soluzione elegante e funzionale per creare un'atmosfera calda e accogliente negli spazi esterni. Realizzato in acciaio inossidabile, garantisce resistenza e durata nel tempo. Il controllo manuale consente un utilizzo semplice e sicuro, perfetto per personalizzare il vostro caminetto da esterno.

SPECIFICHE TECNICHE

Specifiche principali

Tipo di prodotto	Bruciatore a gas da esterno per progetti 'fai da te'
Uso	All'aperto
Garanzia	2 Anni

Dimensioni e peso

Diametro	76,2 cm
Peso	4,5 kg

Specifiche tecniche

Fiamma	Sì
Tipo di carburante	G31
Potenza (Max)	17,5 kW

Funzioni

Controllo	Manuale
Telecomando	No

Materiale e aspetto

Materiale	Acciaio inossidabile
Colore	Acciaio inossidabile
Forma	Rotondo
Vetro incluso	No

Dettagli di installazione

Requisiti di alimentazione	No

DISEGNO TECNICO

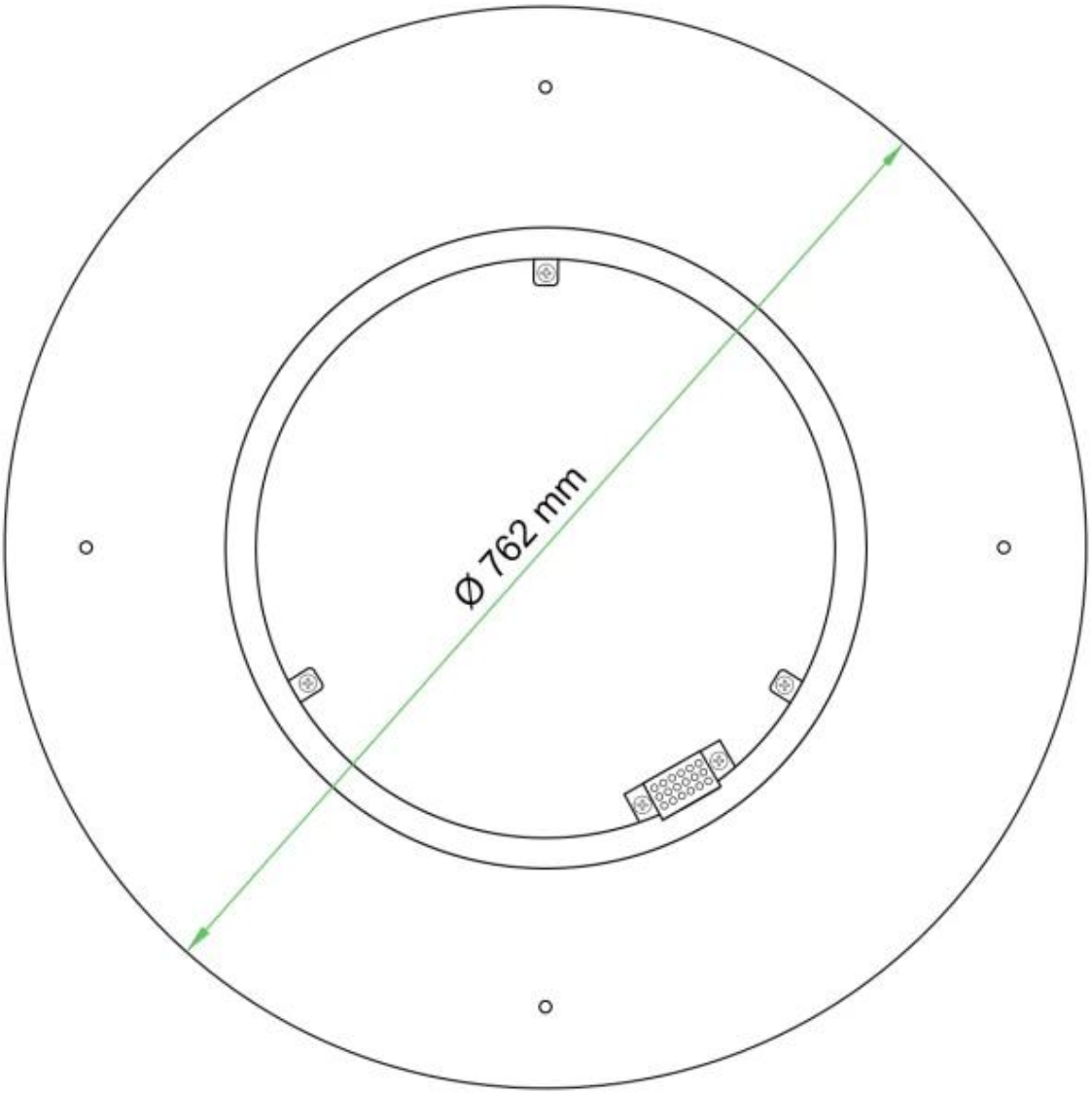
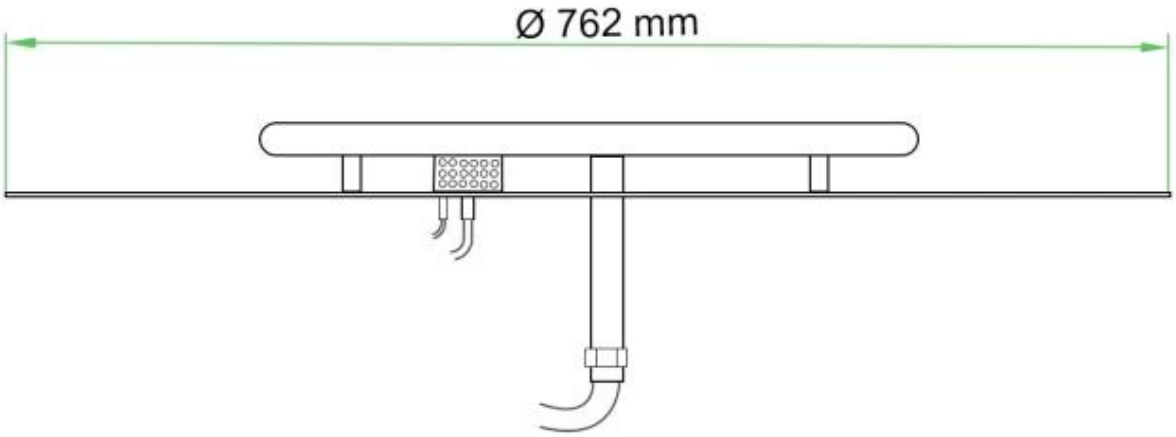
DISEGNO TECNICO