camino-bioetanolo.it

# ODESSA AF23

ELP-40-114

ArtiFlame Odessa AF23S White Bianco combina tecnologia moderna e design sofisticato, perfetto per aggiungere stile e calore a qualsiasi arredamento.

## SPECIFICHE TECNICHE

### Specifiche principali

| | |
|---|---|
| Tipo di prodotto | Camino elettrico freestanding |
| Marchio | ArtiFlame |
| Uso | Al chiuso |
| Garanzia | 2 Anni |

### Dimensioni e peso

| | |
|---|---|
| Lunghezza | 137,1 cm |
| Altezza | 64,5 cm |
| Profondità | 39 cm |
| Peso | 40,5 kg |
| Lunghezza del cavo | 150 cm |

### Specifiche tecniche

| | |
|---|---|
| Consumo | 4 Watt |
| Tipo di carburante | Elettricità |
| Livelli di luminosità della fiamma | 3 |
| Potenza (Min.) | 0,0 kW |
| Potenza (Max) | 1,8 kW |

### Funzioni

| | |
|---|---|
| Controllo | Pannello di controllo |
| Controllo | Telecomando |
| Telecomando | Sì - (incluso) |
| Termostato | Sì |
| Modulo audio | Sí |

### Materiale e aspetto

| | |
|---|---|
| Materiale | MDF |
| Colore | Bianco |
| Vista delle fiamme | Frontale |
| Decorazione | Legna |

### Dettagli di installazione

| | |
|---|---|
| Canna fumaria | Non necessaria |
| Requisiti di alimentazione | Sì |
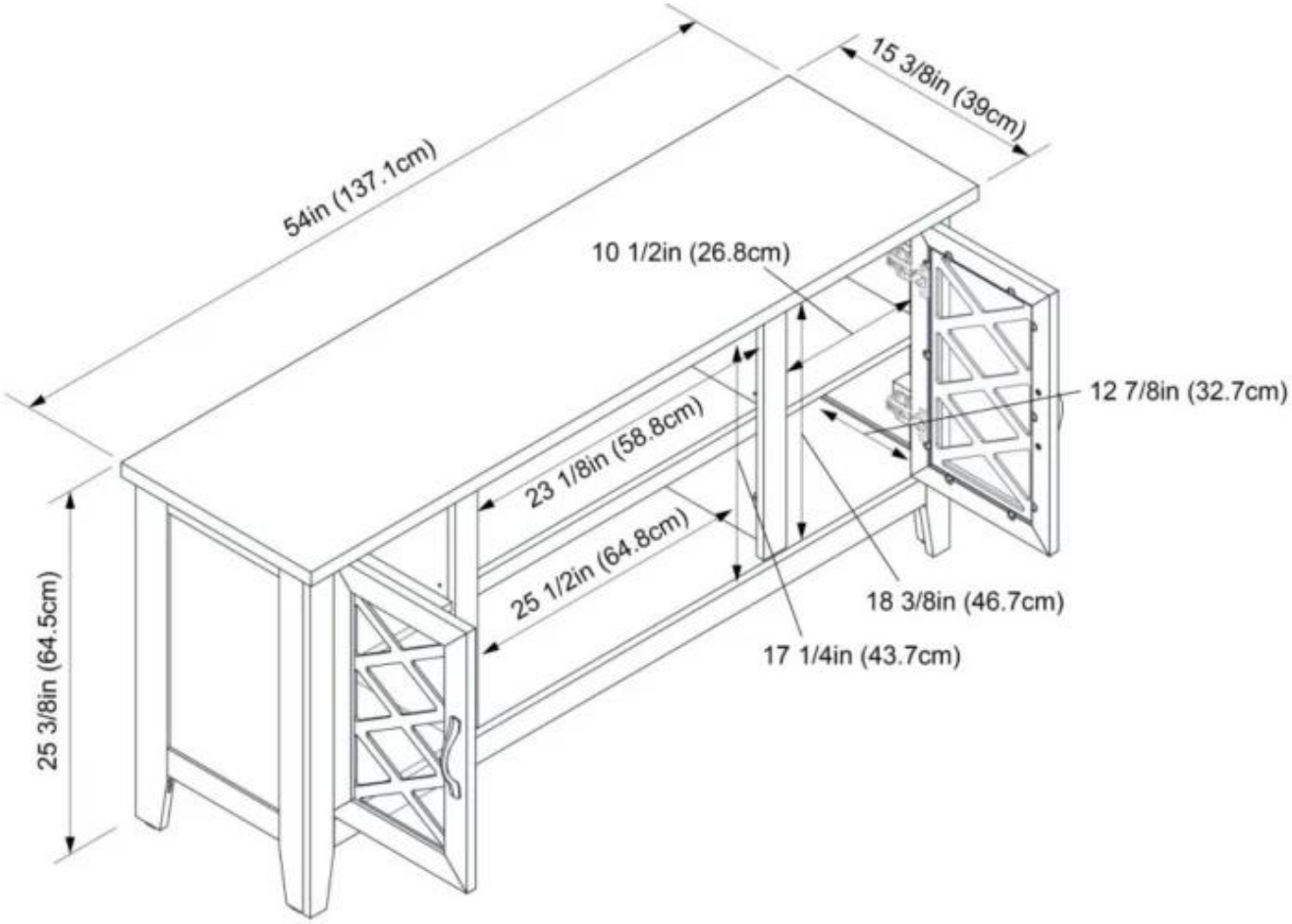
DISEGNO TECNICO