PROFILO DA INCASSO PER BRUCIATORE DA 45 CM

BIO316-Profile

Profilo da incasso con vetro di sicurezza per bruciatore a bioetanolo Superior da 45 cm (BIO316). Perfetta se il bruciatore deve essere incorporato ad esempio in mobili o ripiani di lavoro.

SPECIFICHE TECNICHE

Specifiche principali

Tipo di prodotto	Materiale per la costruzione di un camino
Uso	Al chiuso
Garanzia	2 Anni

Dimensioni e peso

Lunghezza	55 cm
Altezza	0,4 cm
Profondità	26 cm

Materiale e aspetto

Materiale	Acciaio
Colore	Acciaio

Dettagli di installazione

Compatibile con	BIO316

500
150

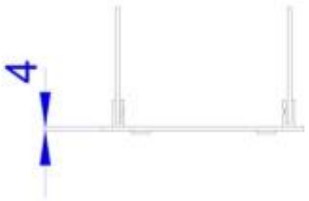
4

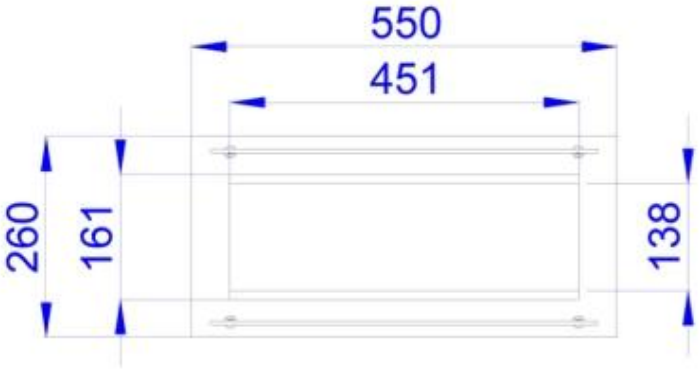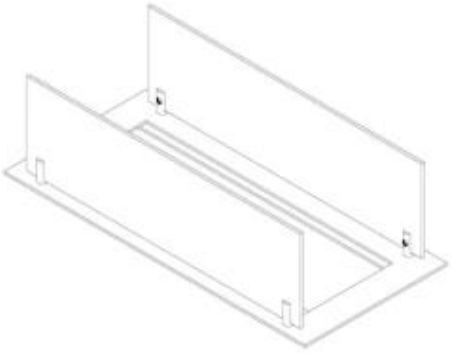
550
451
260
161
138