CAMINO ELETTRICO LED 60 - SENZA RISCALDAMENTO

ELP-80-145

Il Camino Elettrico LED 60 è un camino da incasso frontale con dimensioni compatte di 57 cm x 51 cm x 23 cm. Realizzato in nero elegante, è perfetto per creare un'atmosfera accogliente senza generare calore. Dotato di controllo tramite telecomando, pannello di controllo e app, offre un'esperienza versatile e moderna. Ideale per chi desidera il fascino delle fiamme LED senza necessità di riscaldamento.

SPECIFICHE TECNICHE

Specifiche principali

Tipo di prodotto	Camino elettrico da incasso frontale
Certificazione	CE
Uso	Al chiuso
Garanzia	2 Anni

Dimensioni e peso

	23 cm
Lunghezza	57 cm
Altezza	51 cm
Profondità	23 cm
Peso	13 kg

Specifiche tecniche

Tipo di bruciatore	Classic
Tipo di carburante	Elettricità
Colori della fiamma	6 Colori
Livelli di luminosità della fiamma	5
Potenza (Min.)	Nessun calore kW
Potenza (Max)	Nessun calore kW

Funzioni

Controllo	Controllo tramite app
Controllo	Pannello di controllo
Controllo	Telecomando
Telecomando	Sì - (incluso)
Termostato	No
Modulo audio	No

Materiale e aspetto

Materiale	Vetro
Materiale	Metallo
Colore	Nero
Interno (colore/materiale)	Nero
Decorazione	Cristalli
Decorazione	Legna
Vetro incluso	Sì

Altezza del vetro	42 cm
Lunghezza del vetro	57 cm

Dettagli di installazione

Canna fumaria	Non necessaria
Requisiti di alimentazione	220-240V
Requisiti di alimentazione	Sì
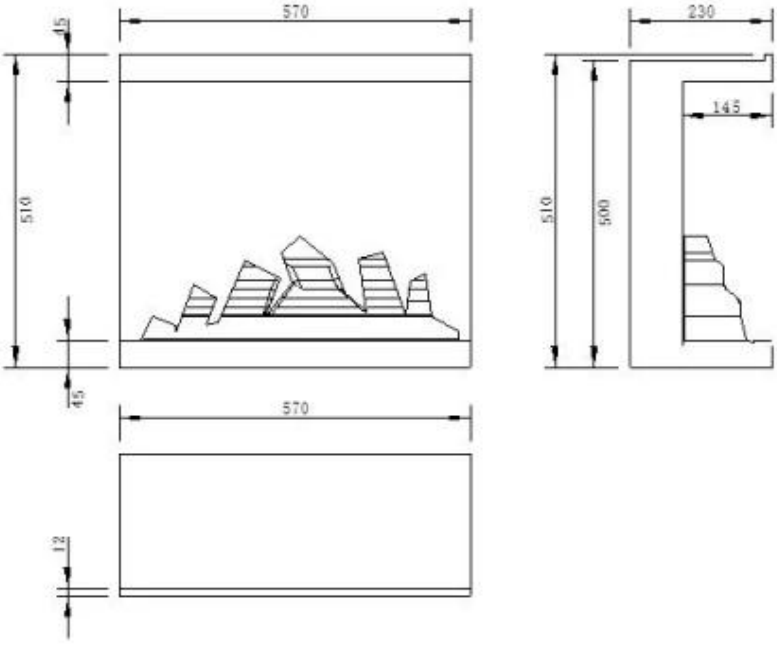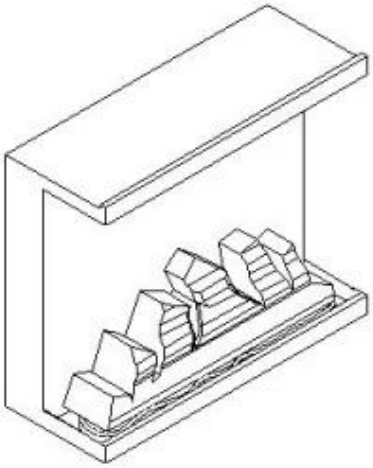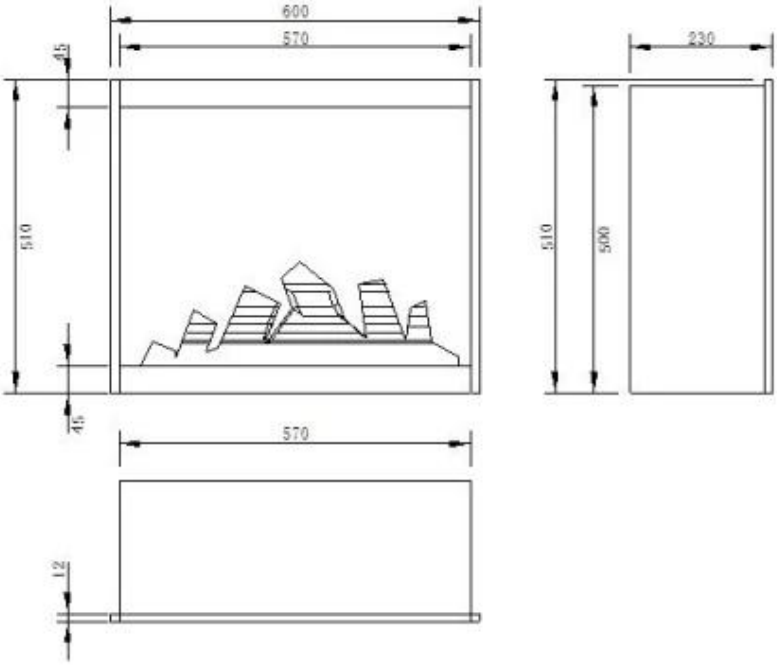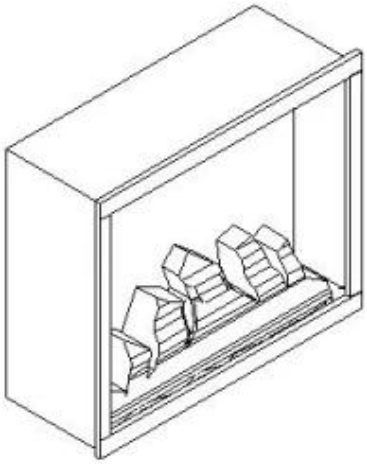
DISEGNO TECNICO