camino-bioetanolo.it

INSERTO PER CAMINO ELETTRICO DORSET

ELP-80-124

L'inserto per camino elettrico Dorset è un elegante complemento per qualsiasi ambiente. Con dimensioni di L: 51 cm x H: 61 cm x P: 13,2 cm, offre un design moderno in colore argento che si integra perfettamente in camini esistenti o come soluzione indipendente. Dotato di un pannello di controllo intuitivo, il Dorset fornisce un potere calorifico di 2 kW, garantendo comfort e stile senza la necessità di canna fumaria o manutenzione complessa.

SPECIFICHE TECNICHE

Specifiche principali

Tipo di prodotto	Camino elettrico da incasso frontale
Tipo di prodotto	Inserto per camino esistente
Certificazione	CE
Uso	Al chiuso
Garanzia	2 Anni

Dimensioni e peso

	12,2 cm
Lunghezza	51 cm
Altezza	61 cm
Profondità	13,2 cm
Peso	9 kg

Specifiche tecniche

Tipo di bruciatore	Classic
Tipo di carburante	Elettricità
Colori della fiamma	1 Colori
Potenza (Min.)	0,95 kW
Potenza (Max)	2 kW

Funzioni

Controllo	Pannello di controllo
Telecomando	No
Termostato	Sì
Modulo audio	No

Materiale e aspetto

Materiale	Vetro
Materiale	Acciaio
Colore	Argento
Finitura	Brillante
Interno (colore/materiale)	Nero
Vista delle fiamme	Frontale
Decorazione	Legna
Altezza del vetro	22,6 cm
Lunghezza del vetro	37,1 cm

Dettagli di installazione

Canna fumaria	Non necessaria
Requisiti di alimentazione	220-240V
Requisiti di alimentazione	Sì
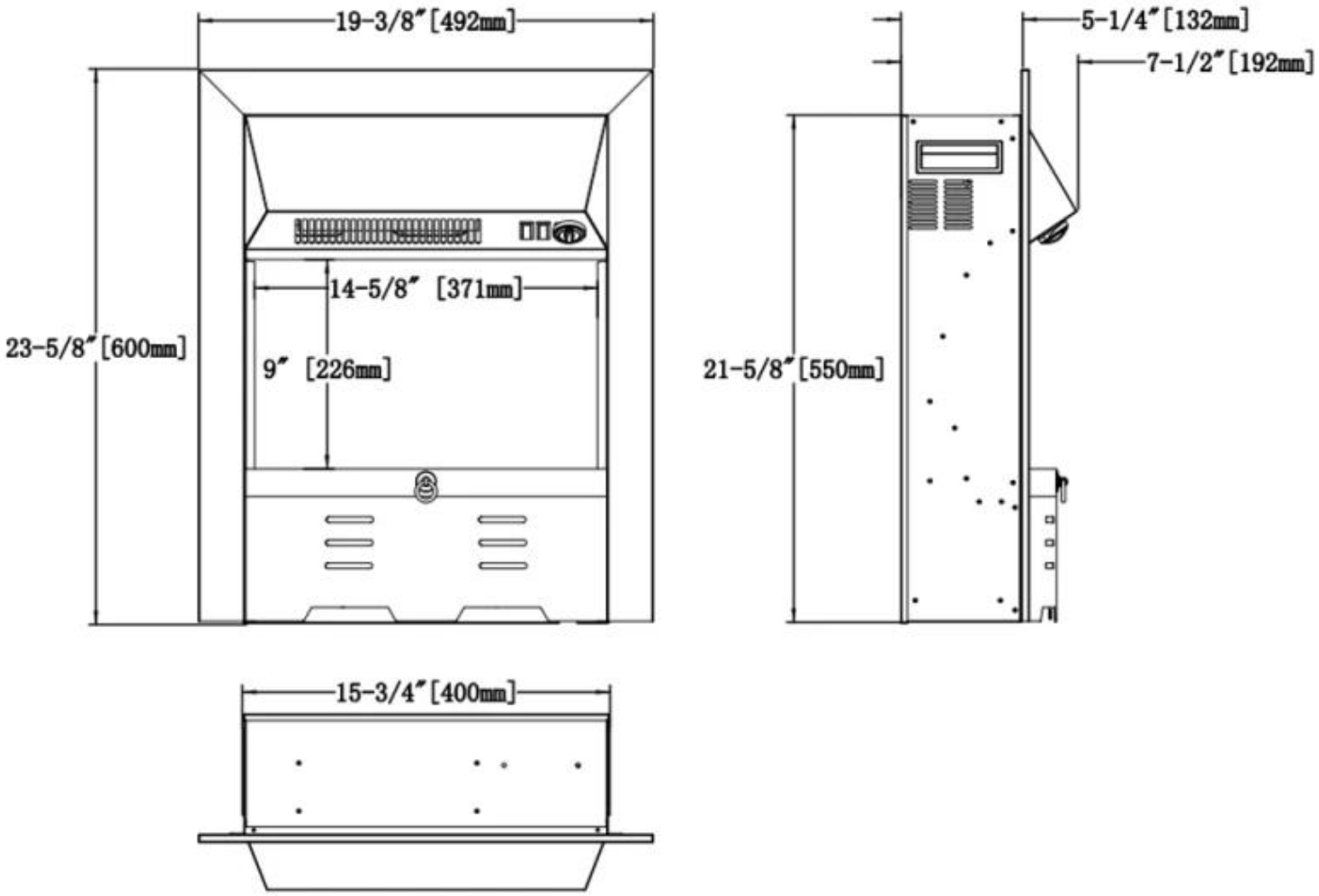
DISEGNO TECNICO