P134HA 509E FORNO PER PIZZA EXTRA POWER

OUT-40-609

Il forno Effeuno P134HA 509E Extra Power è un forno per pizza ad alta efficienza con controllo elettronico avanzato che offre risultati eccezionali sia per la pizza che per altri prodotti da forno. N.B. Il forno presenta la nuova pietra biscotto ancora più efficiente: cuoci a temperature più basse!

SPECIFICHE TECNICHE

Specifiche principali

Tipo di prodotto	Forno per pizza
Marchio	Effeuno
Uso	Al chiuso
Garanzia	2 Anni

Dimensioni e peso

	18
	40
	35
Lunghezza	55 cm
Altezza	40 cm
Profondità	65 cm
Peso	30 kg

Specifiche tecniche

Consumo	3600 Watt
Controllo	Pannello di controllo
Tipo di carburante	Elettricità
Temperatura massima	509

Materiale e aspetto

Materiale	Acciaio inossidabile
Colore	Acciaio inossidabile
Colore	Nero

Dettagli di installazione

Canna fumaria	Non necessaria
Requisiti di alimentazione	220-240V
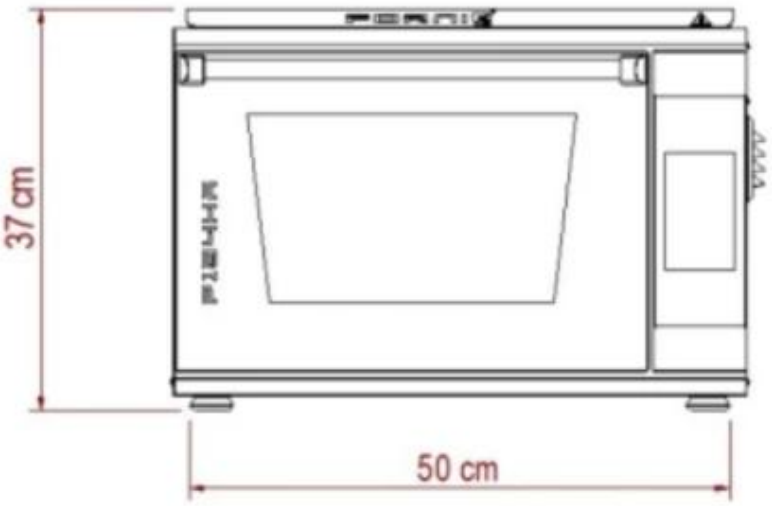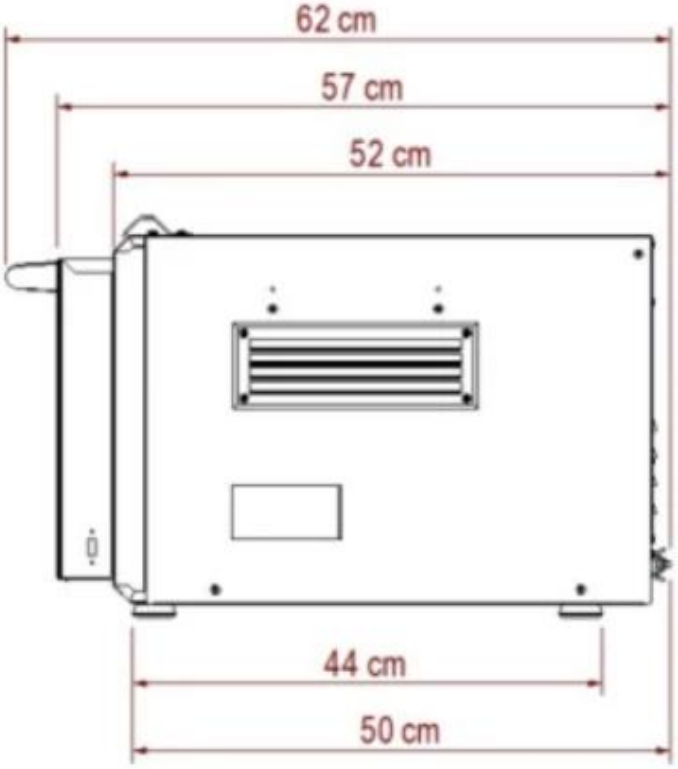
DISEGNO TECNICO