camino-bioetanolo.it

ATLANTA SINGLE STUFA A BIOETANOLO

BIO-20-321

Atlanta Single è un biocamino con un design che richiama le classiche stufe a legna. Il caminetto è dotato di un bruciatore da 1.5 litri che può bruciare fino a 6 ore.

SPECIFICHE TECNICHE

Aspetto esteriore

Colore	Nero
Finitura	Verniciatura a polvere
Materiali	Acciaio

Bruciatore

Autonomia ore	6 ore
Bruciatori	1,5 litri Deluxe
Camino	Non richiesto
Capacità	1,5 Litro
Consumo	0,25 l/ore
Controllo	Manuale
Dimensioni minime della camera	45 m³
Lunghezza della fiamma	24 cm
Potenza (Max)	2 kW
Regolabile	Sì
Richiede elettricità	No
Telecomando	No
Tipo di bruciatore	Manual Burner

Dimensioni

Altezza	52,3 cm
Lunghezza	48 cm
Peso	18,5 kg
Profondità	30 cm

Modello

Garanzia	2 anni
Montaggio	Stufa a bioetanolo
Produttrice	ScandiFlames
Uso	Al chiuso

Modello

Vista della fiamma	Tre facciate
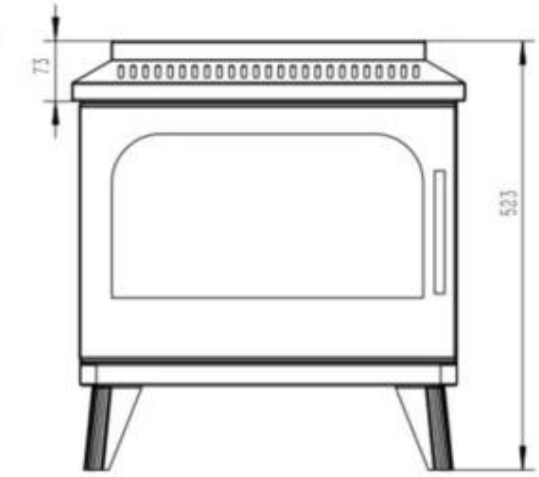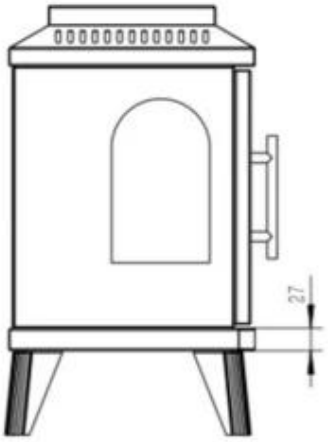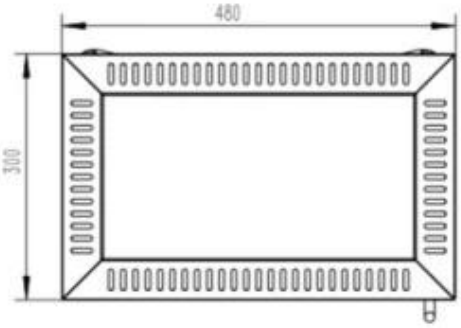
DISEGNO TECNICO