camino-bioetanolo.it

FOCO ROOM DIVIDER 600 SLIM - BIOCAMINO DIVISORIO

BIO-30-155

Biocamino da incasso con bruciatore manuale perfetto per essere installato su pareti divisorie. Lunghezza 60 cm, profondità 20 cm, altezza 50 cm. Fino a 7.5 ore di tempo di combustione per ogni riempimento.

SPECIFICHE TECNICHE

Bruciatore

Controllo	Manuale
Dimensioni minime della stanza	60 m³
Fiamme regolabili	Sì
Modello di bruciatore	2,5 litri Superior
Lunghezza della fiamma	26 cm
Telecomando	No
Tempo di combustione fino a	4 ore
Capacità	2,5 Litro
Requisiti di alimentazione	No
Potenza (Max)	2,4 kW
Consumo	0,33 l/ore

Dimensione

Lunghezza	60 cm
Altezza	50 cm
Profondità	20 cm

Aspetto esteriore

Materiale	Acciaio
Spessore dell'acciaio	4 mm
Colore	Nero
Vetro incluso	Sì

Modello

Tipo di carburante	Bioetanolo
Tipo di prodotto	Camino a bioetanolo da incasso trifacciale
Canna fumaria	Non necessaria
Uso	Al chiuso
Vista delle fiamme	Divisorio
Garanzia	2 Anni
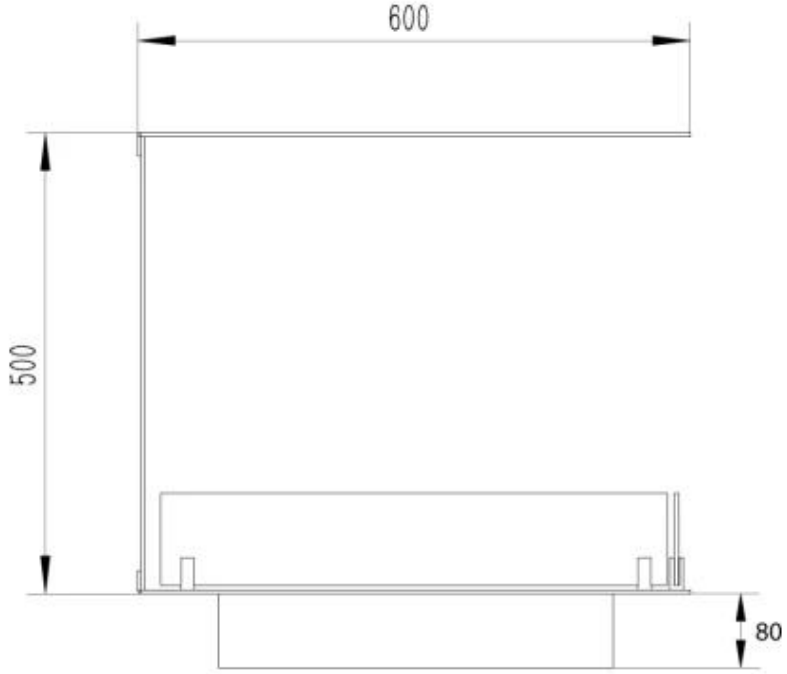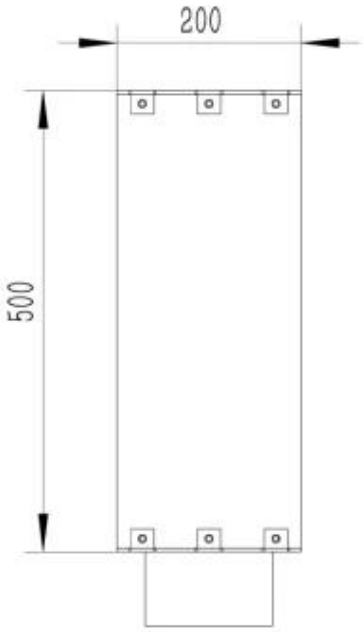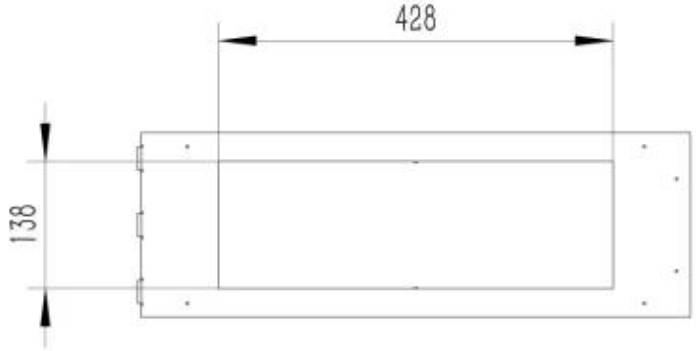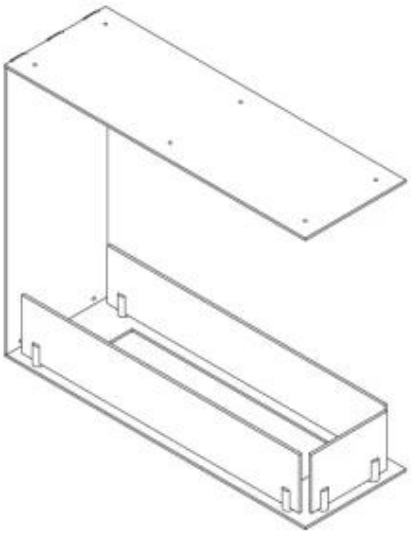
DISEGNO TECNICO