camino-bioetanolo.it

FOCO THREE 1500 - BIOCAMINO DA INCASSO A 3 LATI

BIO-30-153

Foco Three 1500 è un caminetto a bioetanolo incassato lungo 150 cm, caratterizzato da fiamme visibili su tre lati, rendendolo ideale per pareti mediali con caminetti a bioetanolo. Di serie, il Foco Three 1500 è dotato di due bruciatori manuali, ma può essere potenziato con vari bruciatori con controllo a distanza. Il camino è realizzato in acciaio inossidabile con un rivestimento a polvere nera spesso 4 mm. Presenta pannelli in vetro temperato sul lato frontale e sui due lati, che proteggono le fiamme e garantiscono un ambiente sicuro.

SPECIFICHE TECNICHE

Bruciatore

Fiamme regolabili	Sì
Controllo	Telecomando
Controllo	Automatico
Controllo	Manuale
Dimensioni minime della stanza	94 m³
Dimensioni minime della stanza	140 m³
Lunghezza della fiamma	100 cm
Lunghezza della fiamma	90 cm
Tempo di combustione fino a	35 ore
Tempo di combustione fino a	20 ore
Tempo di combustione fino a	11 ore
Tempo di combustione fino a	6 ore
Telecomando	Sì - (incluso)
Telecomando	No
Capacità	21 Litro
Capacità	6,8 Litro
Capacità	7.2 Litro
Capacità	3.5 Litro
Requisiti di alimentazione	No
Requisiti di alimentazione	Sì
Potenza (Max)	9,4 kW
Potenza (Max)	3,3 kW

Dimensione

Lunghezza	150 cm
Altezza	50 cm
Profondità	40 cm

Aspetto esteriore

Materiale	Acciaio
Spessore dell'acciaio	4 mm
Colore	Nero
Vetro incluso	Sì

Modello

Tipo di carburante	Bioetanolo

Tipo di prodotto	Camino a bioetanolo da incasso trifacciale
Canna fumaria	Non necessaria
Marchio	Foco
Uso	Al chiuso
Vista delle fiamme	Trifacciale
Garanzia	2 Anni

Foco Three 1500 - Automatic Burner

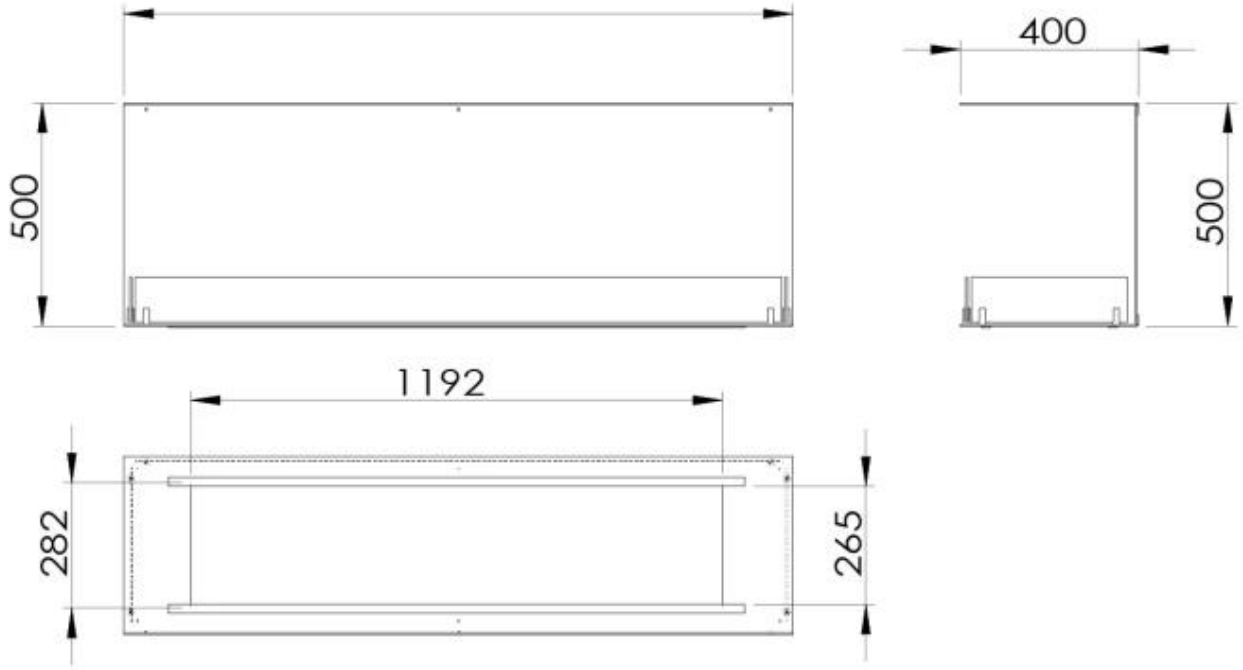

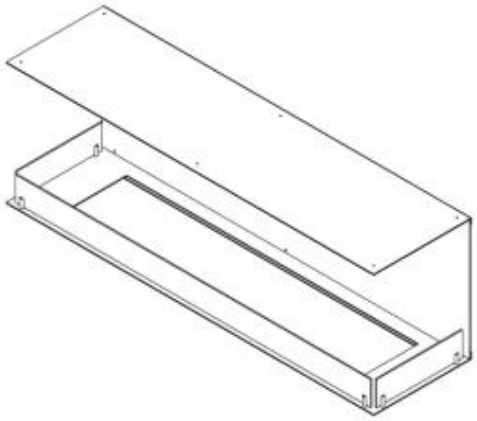
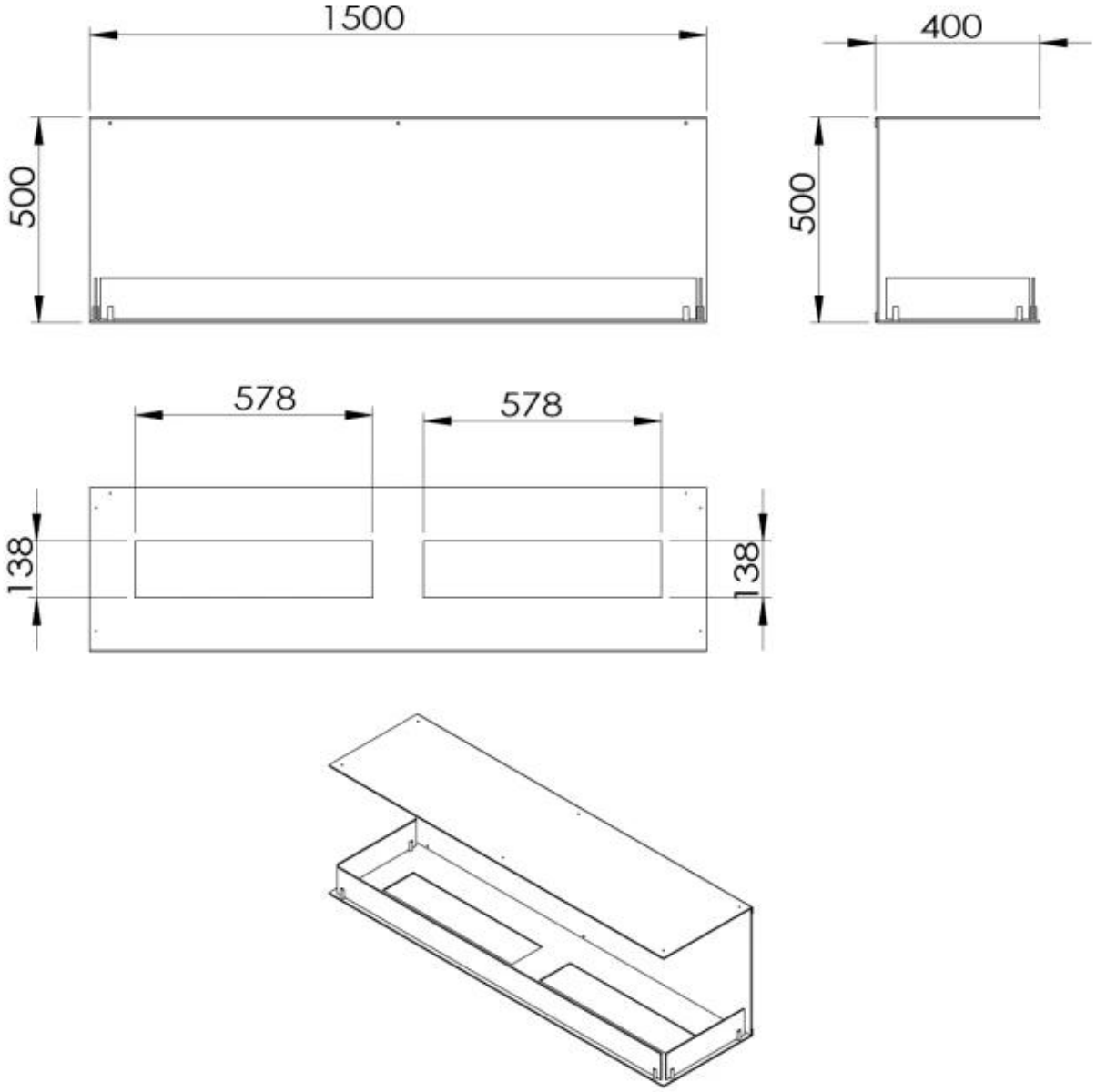
Foco Three 1500 - Manual Burner