camino-bioetanolo.it

FOCO TWO 1800 - BIOCAMINO DA INCASSO SU DUE LATI

BIO-30-152

Il Foco Two 1800 è un camino a bioetanolo incorporato di 180 cm di larghezza, bifacciale, perfetto per pareti divisorie e per pareti TV. Questo camino consente di ammirare le fiamme da entrambi i lati, creando un effetto visivo impressionante. Scegli tra bruciatori manuali e automatici per personalizzare la forza e la durata della fiamma. A seconda del bruciatore scelto, il camino ha un tempo di combustione di fino a 30 ore.

SPECIFICHE TECNICHE

Bruciatore

Controllo	Telecomando
Controllo	Automatico
Controllo	Manuale
Fiamme regolabili	Sì
Dimensioni minime della stanza	130 m³
Dimensioni minime della stanza	160 m³
Lunghezza della fiamma	130 cm
Lunghezza della fiamma	120 cm
Telecomando	Sì - (incluso)
Telecomando	No
Capacità	26,8 Litro
Capacità	8,6 Litro
Capacità	8 Litro
Requisiti di alimentazione	No
Requisiti di alimentazione	Sì
Potenza (Max)	13 kW
Potenza (Max)	8,8 kW

Aspetto esteriore

Materiale	Acciaio
Spessore dell'acciaio	4 mm
Colore	Nero
Vetro incluso	Sì

Modello

Tipo di carburante	Bioetanolo
Tipo di prodotto	Camino a bioetanolo trasparente da incasso
Canna fumaria	Non necessaria
Marchio	Foco
Uso	Al chiuso
Vista delle fiamme	Tunnel
Garanzia	2 Anni
Tasso di ricambio d'aria consigliato	1

Dimensione

Lunghezza	180 cm
Altezza	50 cm
Profondità	40 cm

Foco Two 1800 - Automatic Burner

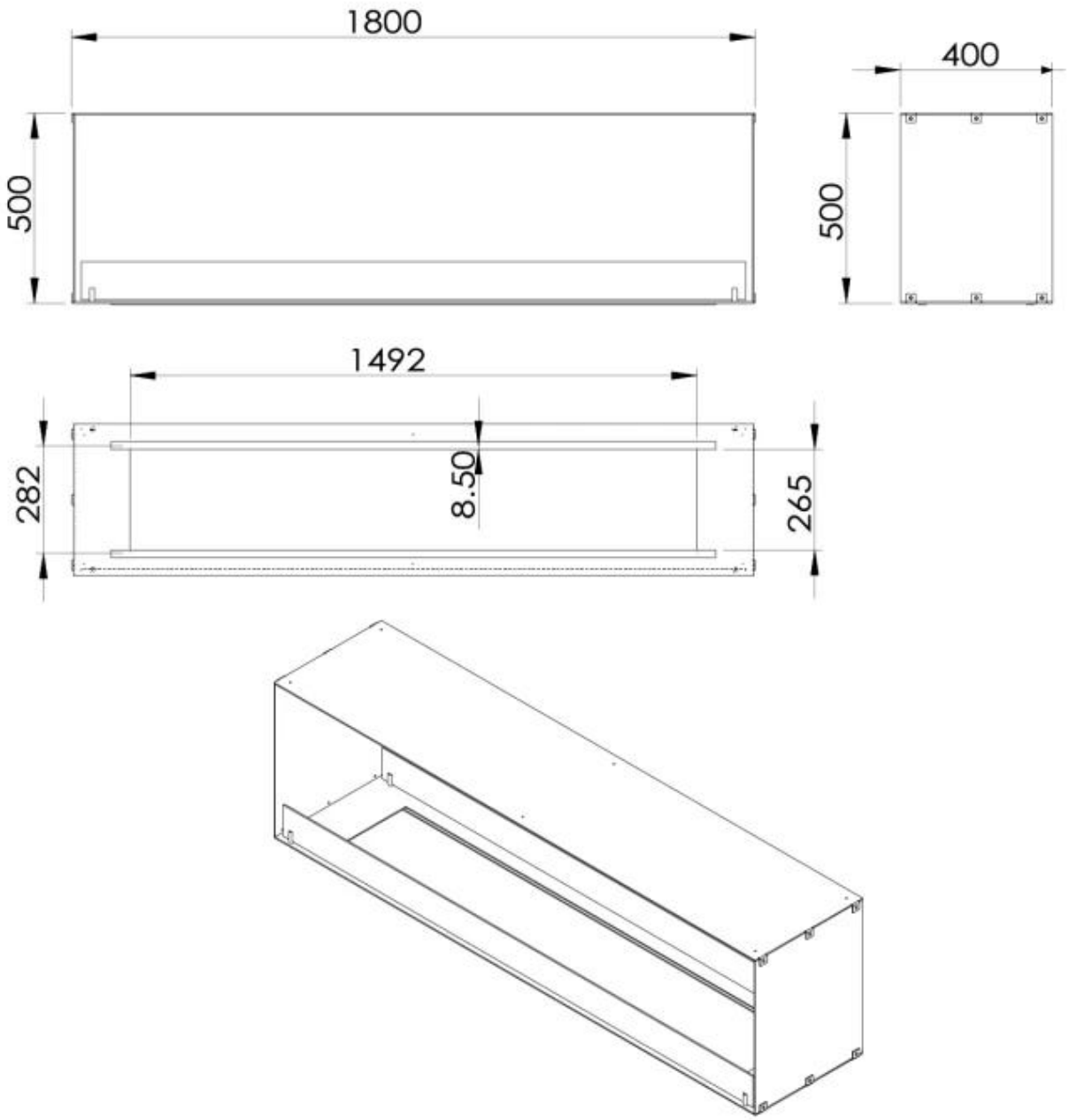
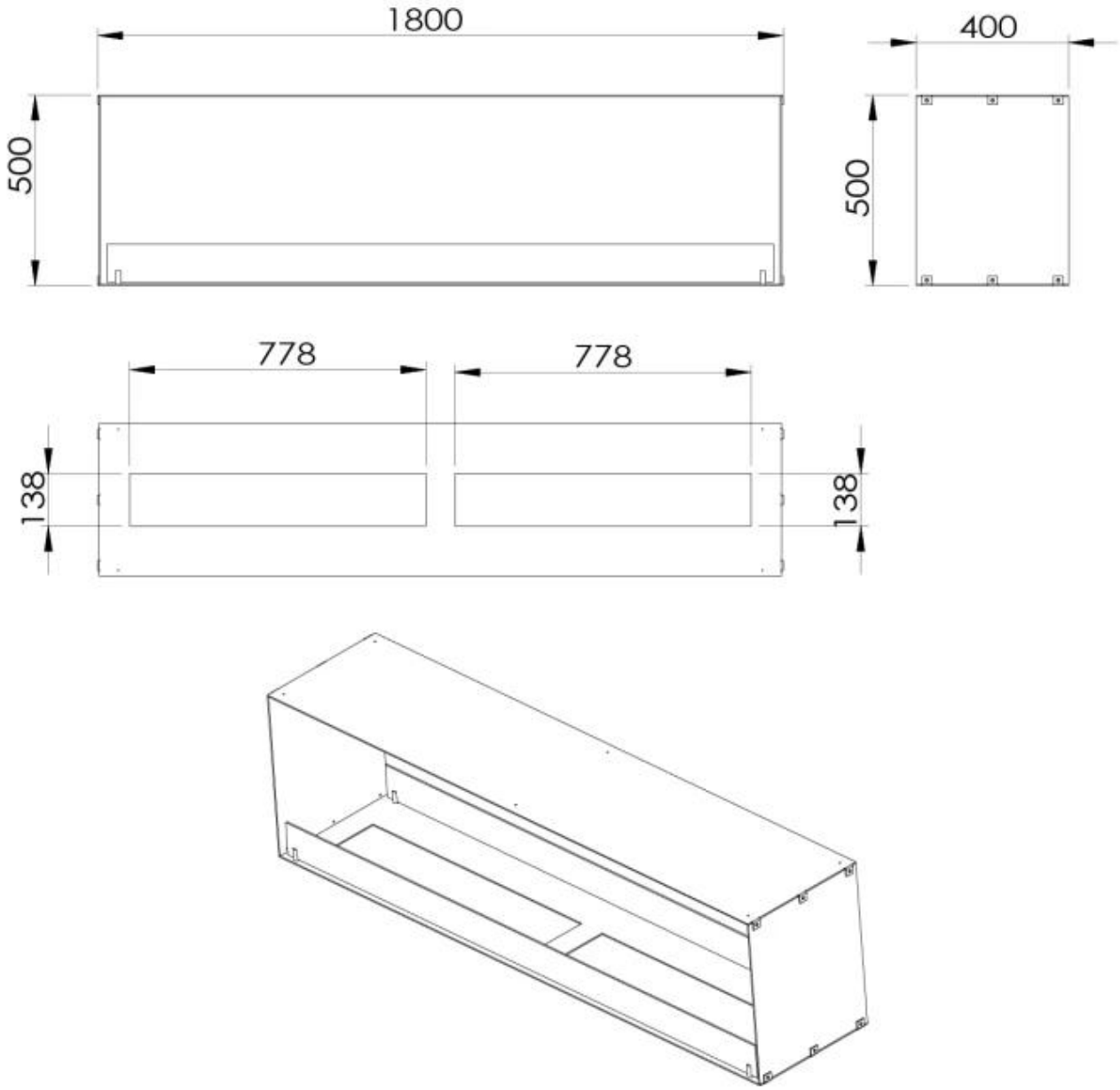
Foco Two 1800 - Manual Burner