camino-bioetanolo.it

BRUCIATORE BIOETANOLO PREMIUM 1,3 LITRI- 24 CM

BIO405

Piccolo bruciatore a bioetanolo con larghezza di 24 cm e capacità di 1,3 litri. Perfetto per progetti di biocamini fai da te o per convertire un camino a legna esistente in un moderno camino a bioetanolo.

SPECIFICHE TECNICHE

Specifiche principali

Tipo di prodotto	Bruciatore a bioetanolo manuale
Marchio	ScandiFlames
Uso	Al chiuso
Garanzia	2 Anni

Dimensioni & Peso

Lunghezza	24 cm
Altezza	7 cm
Profondità	15,5 cm
Peso	2,5 kg

Specifiche Tecniche

Dimensioni minime della stanza	40 m^3
Tipo di carburante	Bioetanolo
Tempo di combustione fino a	5,5 ore
Capacità	1,3 Litro
Potenza (Max)	2 kW
Consumo	0,2 l/ore
Tasso di ricambio d'aria consigliato	1

Specifiche del bruciatore

Fiamme regolabili	Sì
Controllo	Manuale
Modello di bruciatore	1,3 litri Premium
Lunghezza della fiamma	13 cm
Telecomando	No

Materiale e aspetto

Materiale	Acciaio
Colore	Acciaio
Forma	Rettangolare
Vetro incluso	No

Dettagli di installazione

Canna fumaria	Non necessaria
Requisiti di alimentazione	No
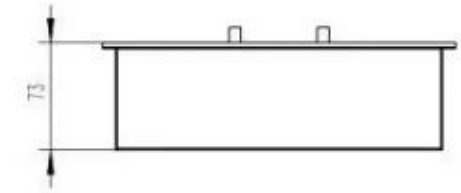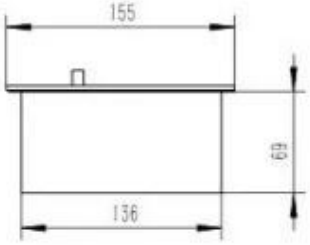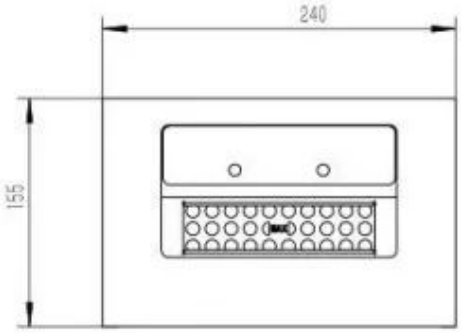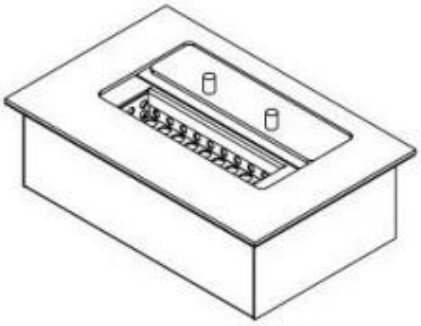
DISEGNO TECNICO