camino-bioetanolo.it

HALIFAX ACCIAIO - BIOCAMINO SOSPESO - 60 CM

BIO-40-106

Biocamino ovale montato a soffitto con un'ampiezza di 60 cm. Asta a soffitto di 1 metro con possibilità di lunghezza extra. Tempo di combustione fino a 6 ore.

SPECIFICHE TECNICHE

Specifiche principali

Tipo di prodotto	Biocamino sospeso
Marchio	ScandiFlames
Uso	Al chiuso
Garanzia	2 Anni

Dimensioni & Peso

Lunghezza	60 cm
Altezza	140 cm
Profondità	30 cm

Specifiche Tecniche

Dimensioni minime della stanza	45 m³
Tipo di carburante	Bioetanolo
Tempo di combustione fino a	6 ore
Capacità	1,5 Litro
Potenza (Max)	2,2 kW
Consumo	0,25 l/ore

Specifiche del bruciatore

Fiamme regolabili	Sì
Controllo	Manuale
Lunghezza della fiamma	24 cm
Telecomando	No

Materiale e aspetto

Materiale	Acciaio
Colore	Acciaio
Vetro incluso	Sì

Dettagli di installazione

Canna fumaria	Non necessaria
Requisiti di alimentazione	Sì

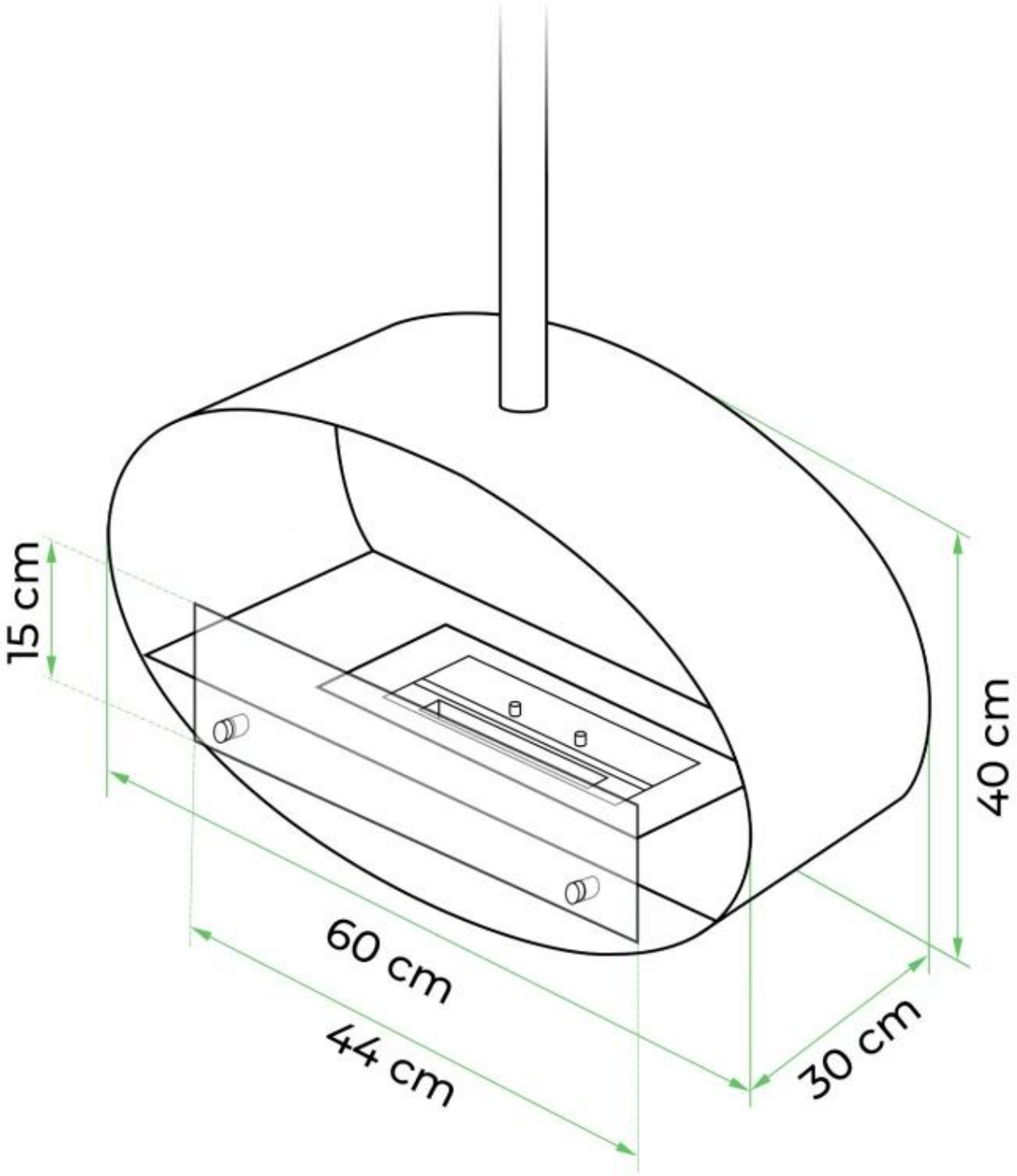
15 cm
60 cm
44 cm
40 cm
30 cm

DISEGNO TECNICO

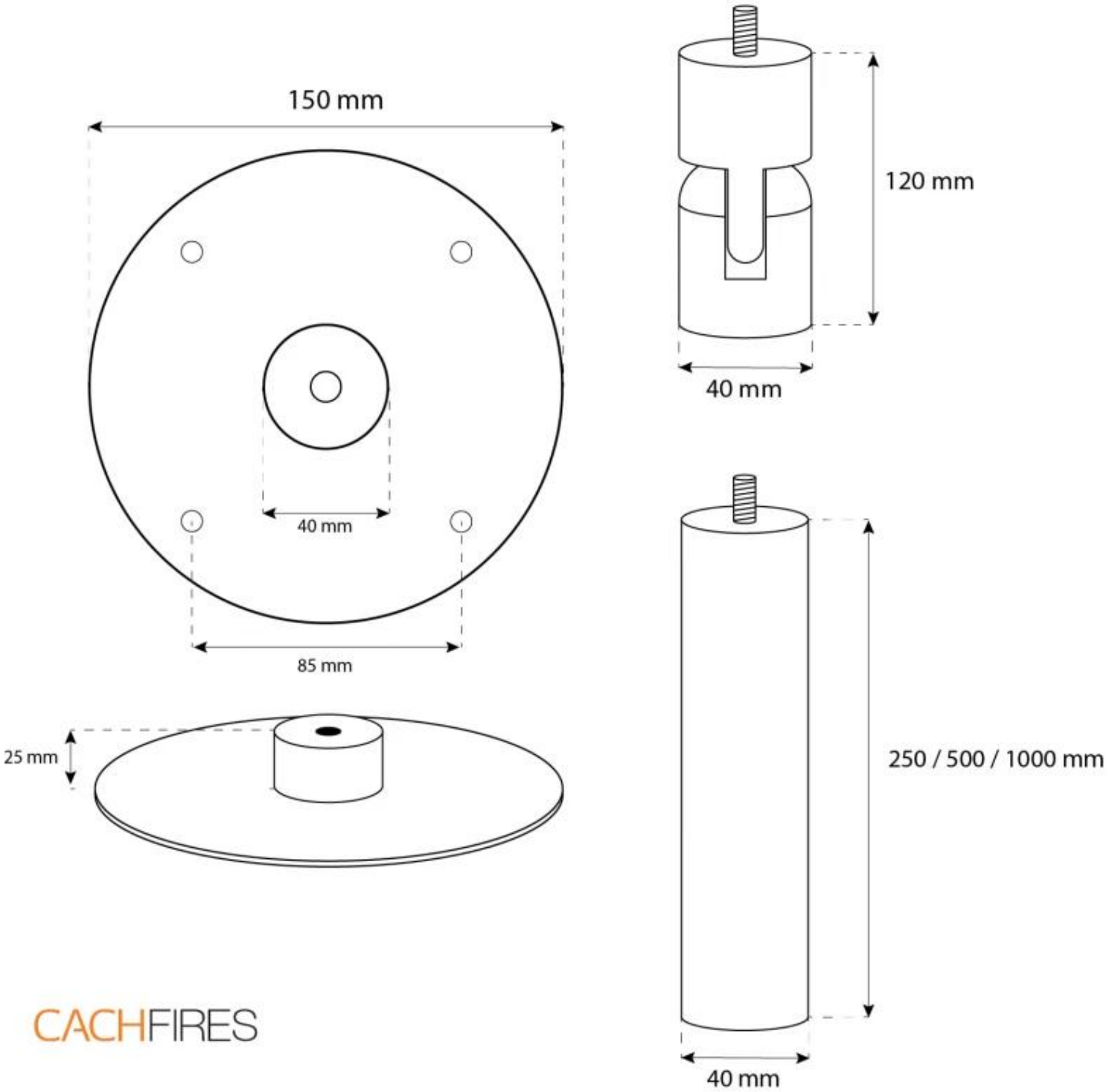

DISEGNO TECNICO

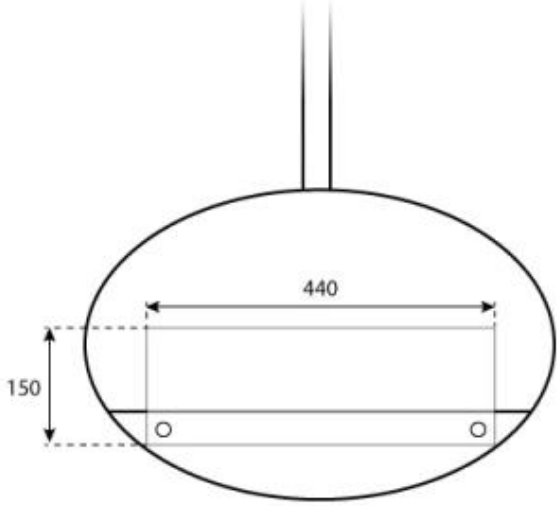

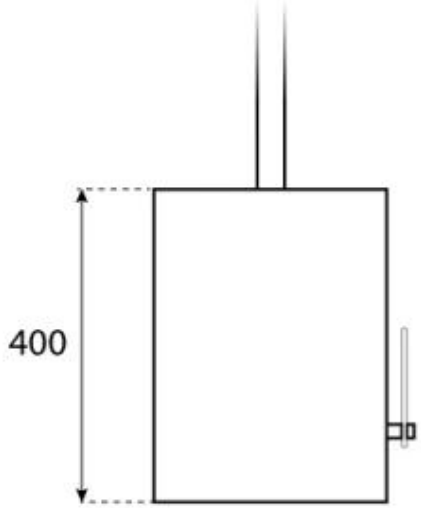

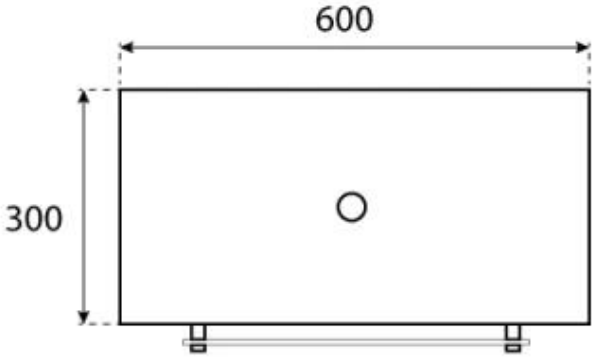

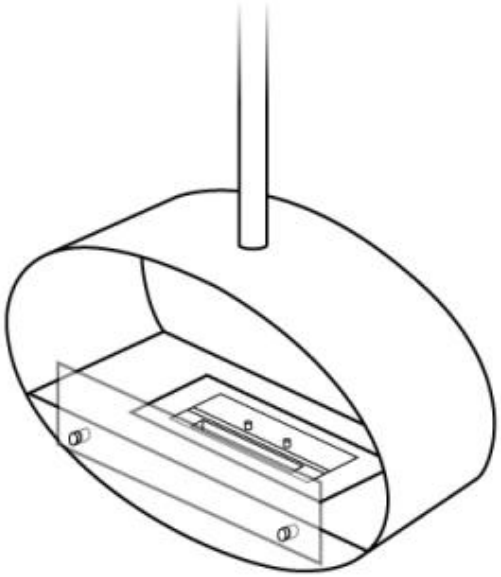

CACHFIRES