camino-bioetanolo.it

VIVENTE PLUS 75 - CAMINO ELETTRICO DA INCASSO

ELP-30-118

Vivente è un caminetto elettrico da incasso dell'azienda olandese Dimplex che può essere utilizzato con una visuale della fiamma da 1, 2 o 3 lati. È dotato di riscaldamento controllato da termostato e di un sensore di movimento integrato che può spegnere automaticamente il camino quando si esce dalla stanza.

SPECIFICHE TECNICHE

Specifiche principali

Tipo di prodotto	Camino elettrico da incasso trifacciale
Tipo di prodotto	Camino elettrico da incasso bifacciale
Tipo di prodotto	Camino elettrico da incasso frontale
Marchio	Dimplex
Uso	Al chiuso
Garanzia	2 Anni

Dimensioni e peso

Lunghezza	79,3 cm
Altezza	66,6 cm
Profondità	30,7 cm
Peso	38 kg
Lunghezza del cavo	150 cm

Specifiche tecniche

Consumo	20 Watt
Tipo di bruciatore	Optiflame
Tipo di carburante	Elettricità
Potenza (Min.)	Nessun calore kW
Potenza (Max)	1,5 kW

Funzioni

Controllo	Pannello di controllo
Controllo	Controllo tramite app
Termostato	Sì
Modulo audio	Sí

Materiale e aspetto

Materiale	Acciaio
Colore	Nero
Vista delle fiamme	Trifacciale
Vista delle fiamme	Angolare dx
Vista delle fiamme	Angolare sx
Vista delle fiamme	Frontale
Decorazione	Legna
Vetro incluso	Sì

Dettagli di installazione

Canna fumaria	Non necessaria
Requisiti di alimentazione	Sì
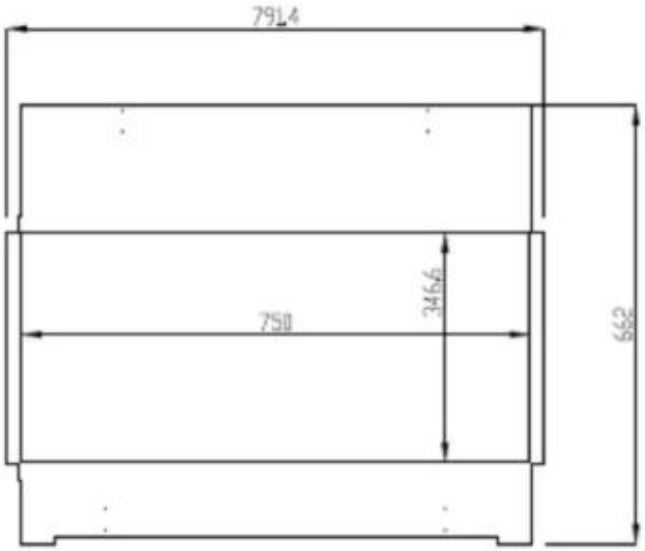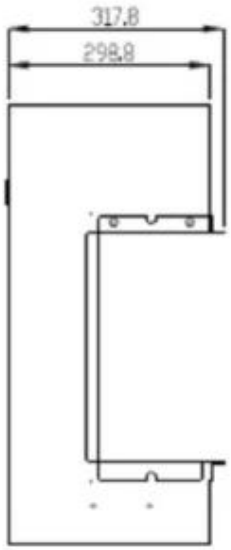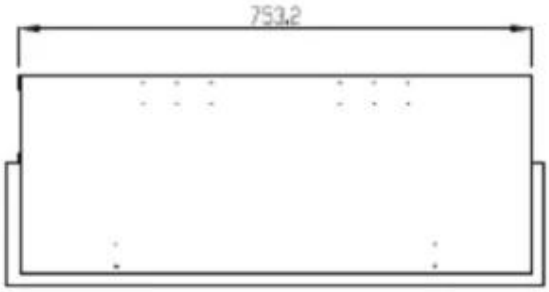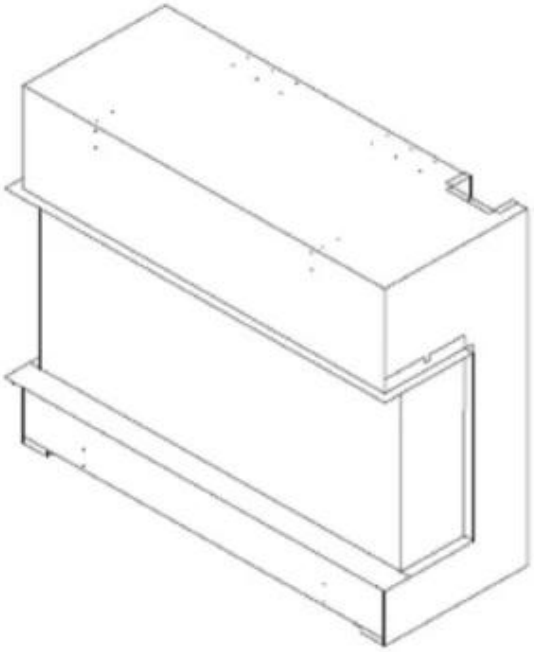
DISEGNO TECNICO