MERKUR - BIOCAMINO DA SOFFITTO

BIO-40-025

Biocamino realizzato a mano da Hein e Haugaard in rame puro al 100% e dal design danese. Questo biocamino a soffitto è verniciato a spruzzo in nero opaco.

SPECIFICHE TECNICHE

Aspetto esteriore	
Colore	Dorato
Colore	Nero
Forma	Rotondo
Materiali	Rame
Vetro incluso	No

Bruciatore	
Autonomia ore	4 ore
Camino	Non richiesto
Capacità	1 Litro
Carburante	Bioetanolo
Consumo	0,25 l/ore
Controllo	Manuale
Potenza (Max)	1,76 kW
Regolabile	Sì
Richiede elettricità	No
Telecomando	No

Dimensioni	
Altezza	50 cm
Diametro	50 cm

Modello	
Garanzia	2 anni
Montaggio	Biocamino sospeso
Produttrice	Hein & Haugaard
Uso	Al chiuso

Modello	
Vista della fiamma	Fronte

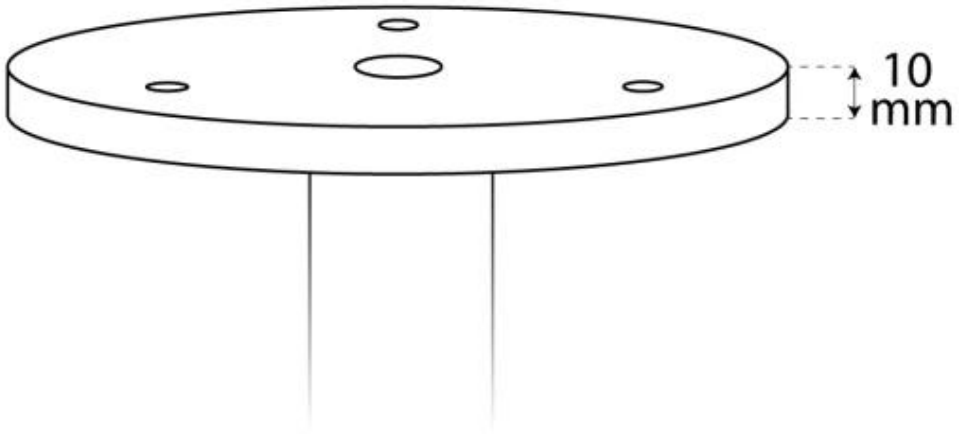
10
mm

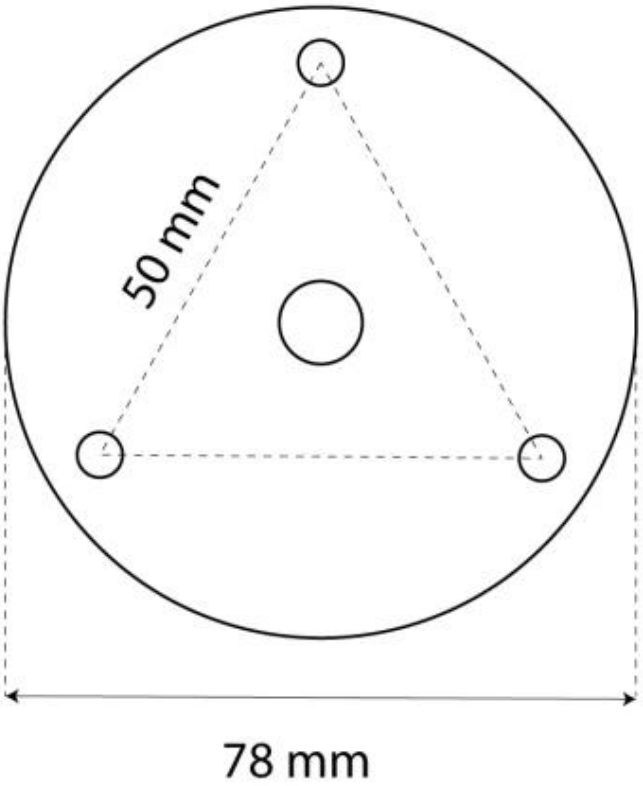
50 mm
78 mm