camino-bioetanolo.it

RISCALDATORE DA TERRA ELEKTRA DA 2000 WATT

OUT-80-105

Riscaldatore da terra Elektra di colore nero di Sunred. Ideale per il giardino o la terrazza, può essere regolato in altezza da 180 a 210 cm.

SPECIFICHE TECNICHE

Specifiche principali

	Sunred
Tipo di prodotto	Riscaldatore elettrico da terrazza autoportanter
Uso	All'aperto
Garanzia	2 Anni

Specifiche tecniche

	1,8 m
Tipo di luce	Infrarossi
Tipo di carburante	Elettricità
Area di riscaldamento	5-14 m²
Potenza (Min.)	0,65 kW
Potenza (Max)	2 kW
Consumo	650 l/ore
Consumo	2000 l/ore
Consumo	1300 l/ore

Dimensioni e peso

Lunghezza	50 cm
Altezza	210 cm
Altezza	180 cm
Profondità	50 cm
Peso	9 kg

Funzioni

Controllo	Manuale
Telecomando	No
Timer	No

Materiale e aspetto

Materiale	Plastica
Materiale	Acciaio
Colore	Nero

Dettagli di installazione

Al di sopra	50 cm
Ai lati	50 cm
Distanza da materiali infiammabili	75 cm

Requisiti di alimentazione	Sì
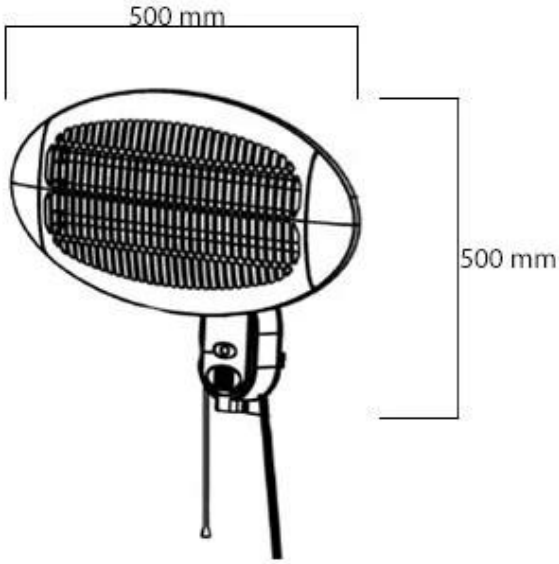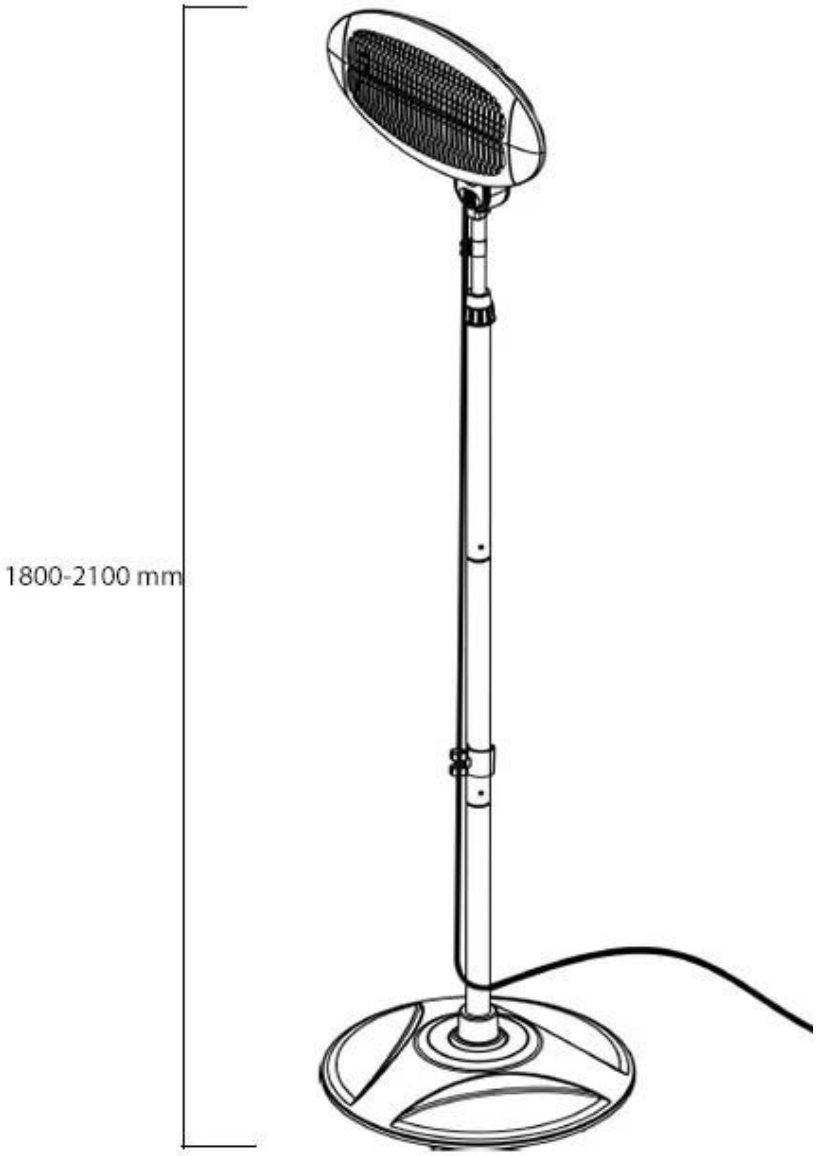
DISEGNO TECNICO