RISCALDATORE DA TERRAZZA RETRÒ - 2100 WATT

OUT-80-108

Elegante riscaldatore da terrazza con design a piantana, dotato di tre funzioni di riscaldamento, elemento riscaldante alogeno e sensori di ribaltamento.

SPECIFICHE TECNICHE

Specifiche principali

	Sunred
Tipo di prodotto	Riscaldatore elettrico da terrazza autoportanter
Uso	All'aperto
Garanzia	2 Anni

Specifiche tecniche

	1,8 m
Tipo di luce	Infrarossi
Tipo di carburante	Elettricità
Potenza (Min.)	0,9 kW
Area di riscaldamento	17 m²
Potenza (Max)	2,1 kW
Consumo	2100 l/ore
Consumo	1200 l/ore
Consumo	900 l/ore

Dimensioni e peso

Altezza	210 cm
Diametro	45 cm
Diametro	47,5 cm
Peso	14,5 kg

Funzioni

Controllo	Manuale
Telecomando	No

Materiale e aspetto

Materiale	Alluminio
Materiale	Acciaio inossidabile
Colore	Nero

Dettagli di installazione

Ai lati	75 cm
Al di sopra	75 cm
Distanza da materiali infiammabili	75 cm
Requisiti di alimentazione	Sì
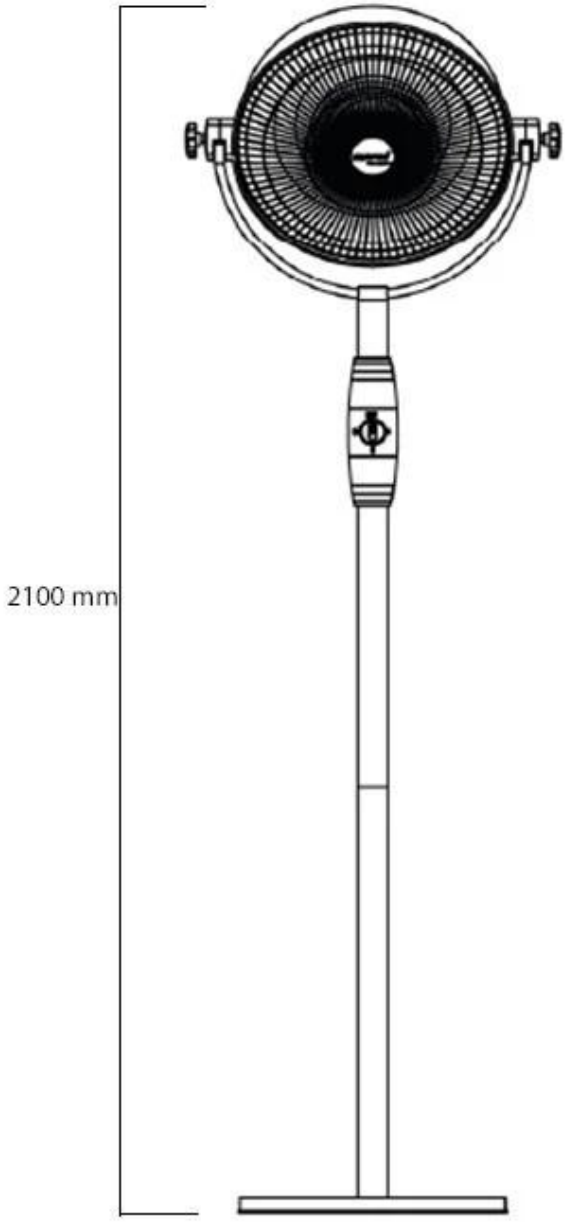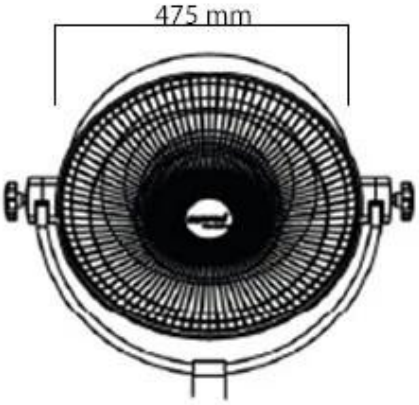
DISEGNO TECNICO