camino-bioetanolo.it

HALIFAX NERO - BIOCAMINO SOSPESO - 80CM

BIO-40-107

Caminetto ovale a soffitto con larghezza di 80 cm. Asta a soffitto di 1 metro - è possibile acquistare un'asta a soffitto di lunghezza extra.

SPECIFICHE TECNICHE

Specifiche principali

Tipo di prodotto	Biocamino sospeso
Marchio	ScandiFlames
Uso	Al chiuso
Garanzia	2 Anni

Dimensioni & Peso

Lunghezza	80 cm
Altezza	160 cm
Profondità	30 cm

Specifiche Tecniche

Dimensioni minime della stanza	45 m³
Tipo di carburante	Bioetanolo
Tempo di combustione fino a	7 ore
Capacità	2 Litro
Potenza (Max)	2 kW
Consumo	0,3 l/ore

Specifiche del bruciatore

Fiamme regolabili	Sì
Controllo	Manuale
Lunghezza della fiamma	21 cm
Telecomando	No

Materiale e aspetto

Materiale	Acciaio
Colore	Nero
Vetro incluso	Sì

Dettagli di installazione

Canna fumaria	Non necessaria
Requisiti di alimentazione	No

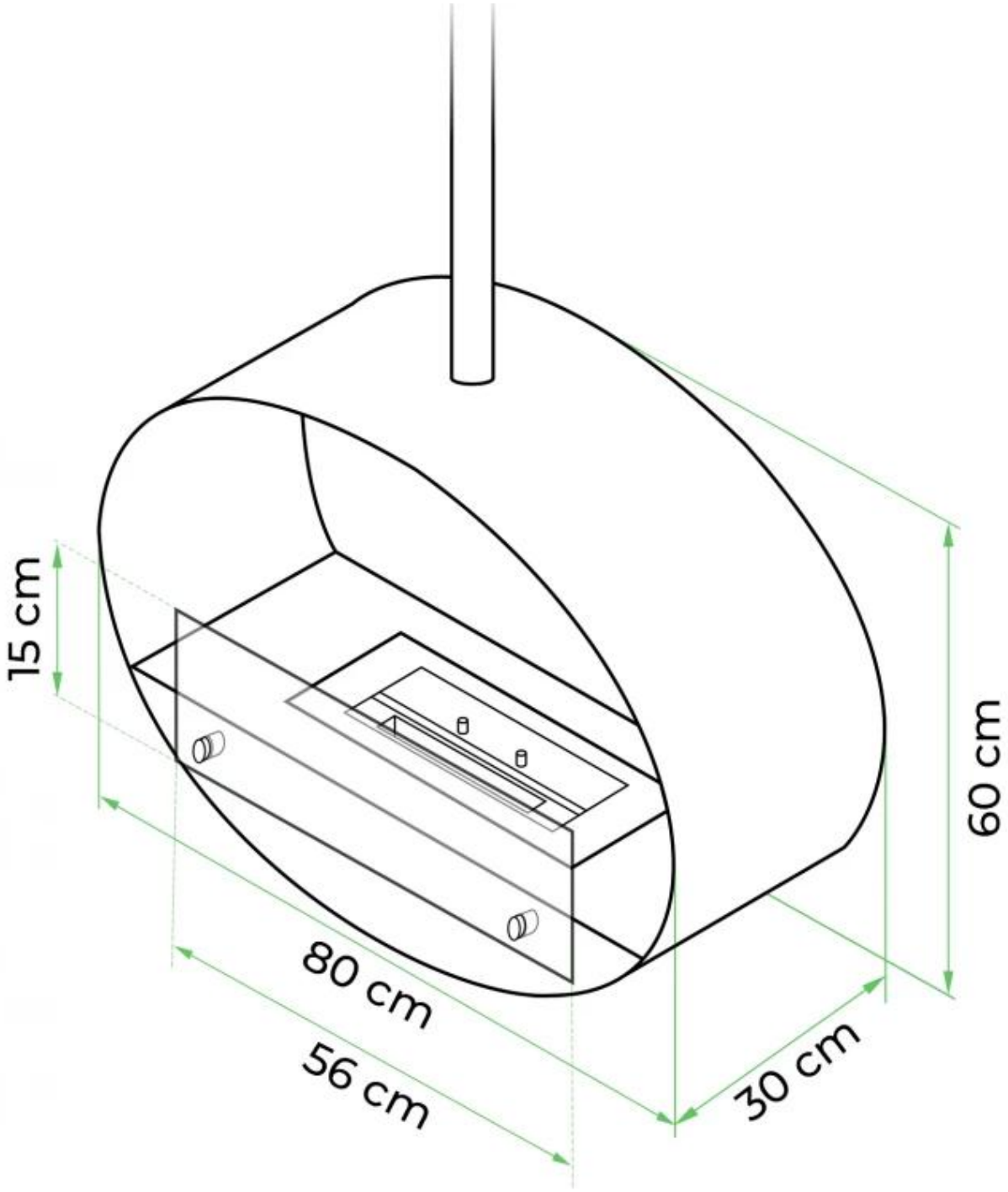
15 cm
80 cm
56 cm
30 cm
60 cm

DISEGNO TECNICO

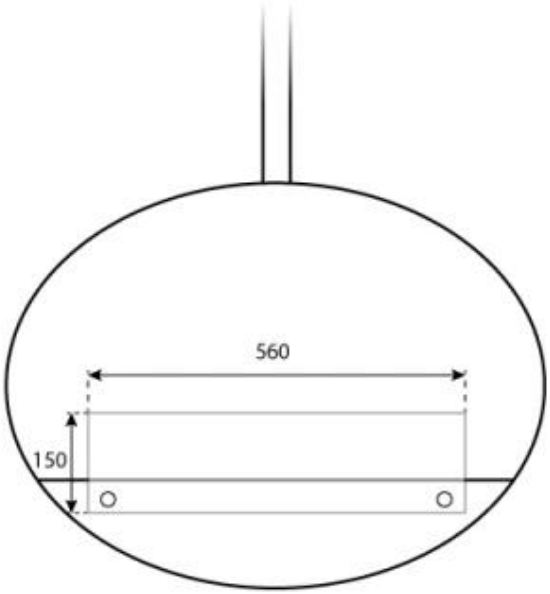

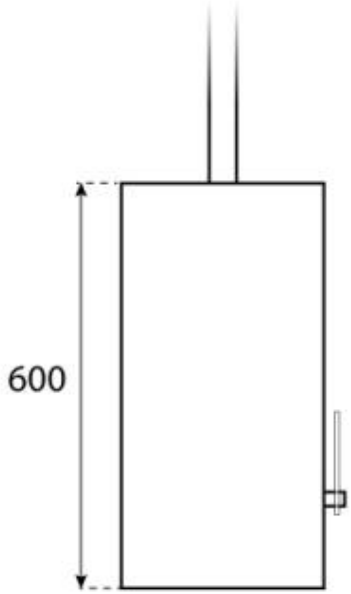

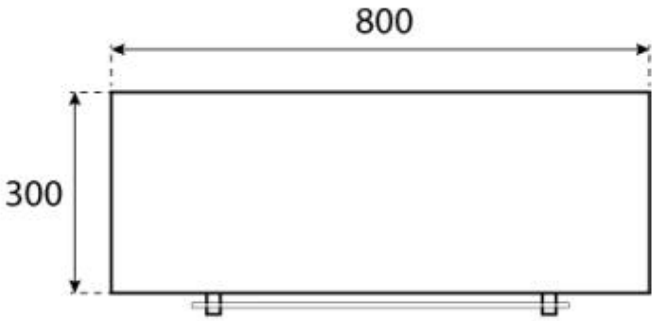

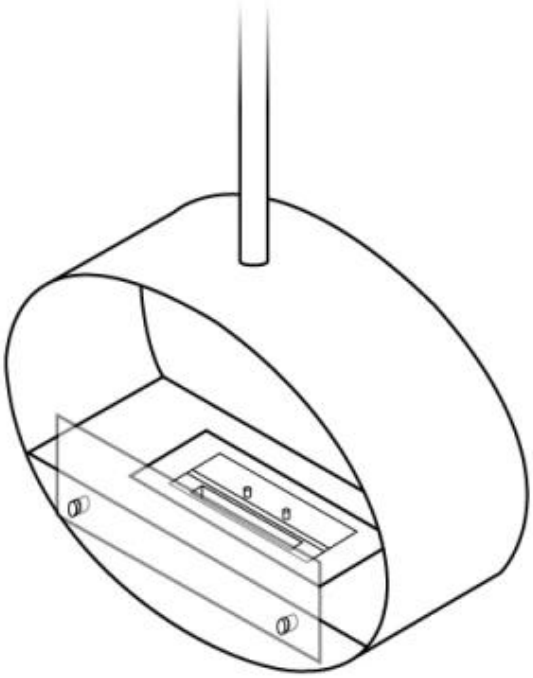

CACHFIRES
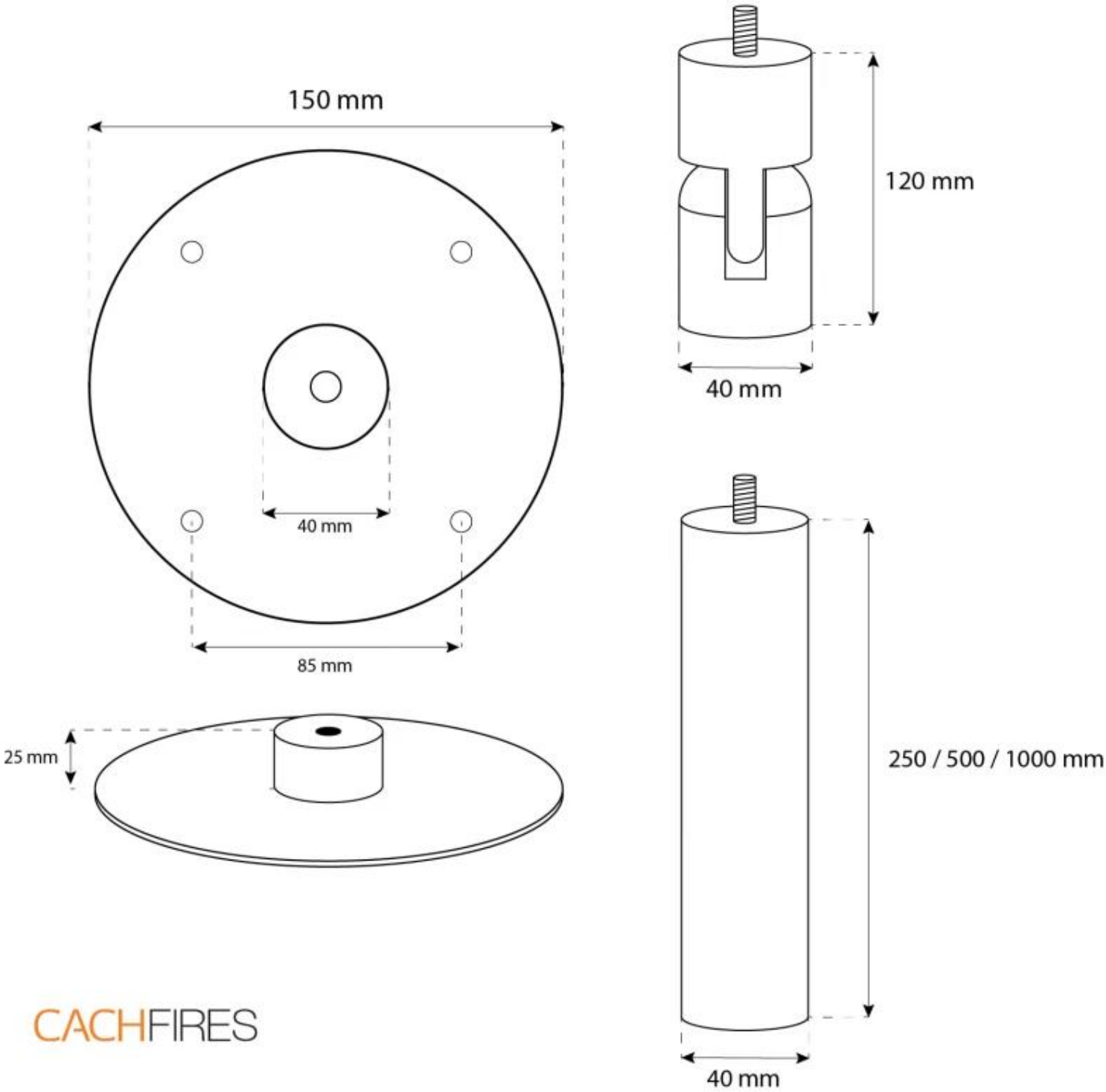
DISEGNO TECNICO