camino-bioetanolo.it

BUBBLE FLOOR - BIOCAMINO DA TERRA

BIO-60-077

Bubble Floor è un camino a bioetanolo automatico freestanding di Planika. Dotato del bruciatore Senso di Planika, offre tecnologia BEV, 2 livelli di fiamma e controllo remoto.

SPECIFICHE TECNICHE

Specifiche principali

Tipo di prodotto	Camino a bioetanolo autoportante
Marchio	Planika Fires
Uso	Al chiuso
Garanzia	2 Anni

Dimensioni & Peso

Altezza	72,6 cm
Profondità	37 cm
Diametro	65 cm
Peso	24 kg
Lunghezza del cavo	160 cm

Specifiche Tecniche

Dimensioni minime della stanza	25 m³
Tipo di carburante	Bioetanolo
Tempo di combustione fino a	4.5 ore
Capacità	1,3 Litro
Livelli di fiamma	2
Potenza (Max)	2,5 kW
Tasso di ricambio d'aria consigliato	1

Specifiche del bruciatore

Fiamme regolabili	Sì
Controllo	Automatico
Modello di bruciatore	Planika Senso
Telecomando	Sì - (incluso)

Materiale e aspetto

Materiale	Vetro
Materiale	Acciaio galvanizzato
Materiale	Acciaio
Colore	Nero
Finitura	Verniciatura a polvere
Interno (colore/materiale)	Nero
Vista delle fiamme	Frontale
Forma	Rotondo
Decorazione	Legno (a parte)

Vetro incluso	Sì

Dettagli di installazione

Canna fumaria	Non necessaria
Requisiti di alimentazione	Sì
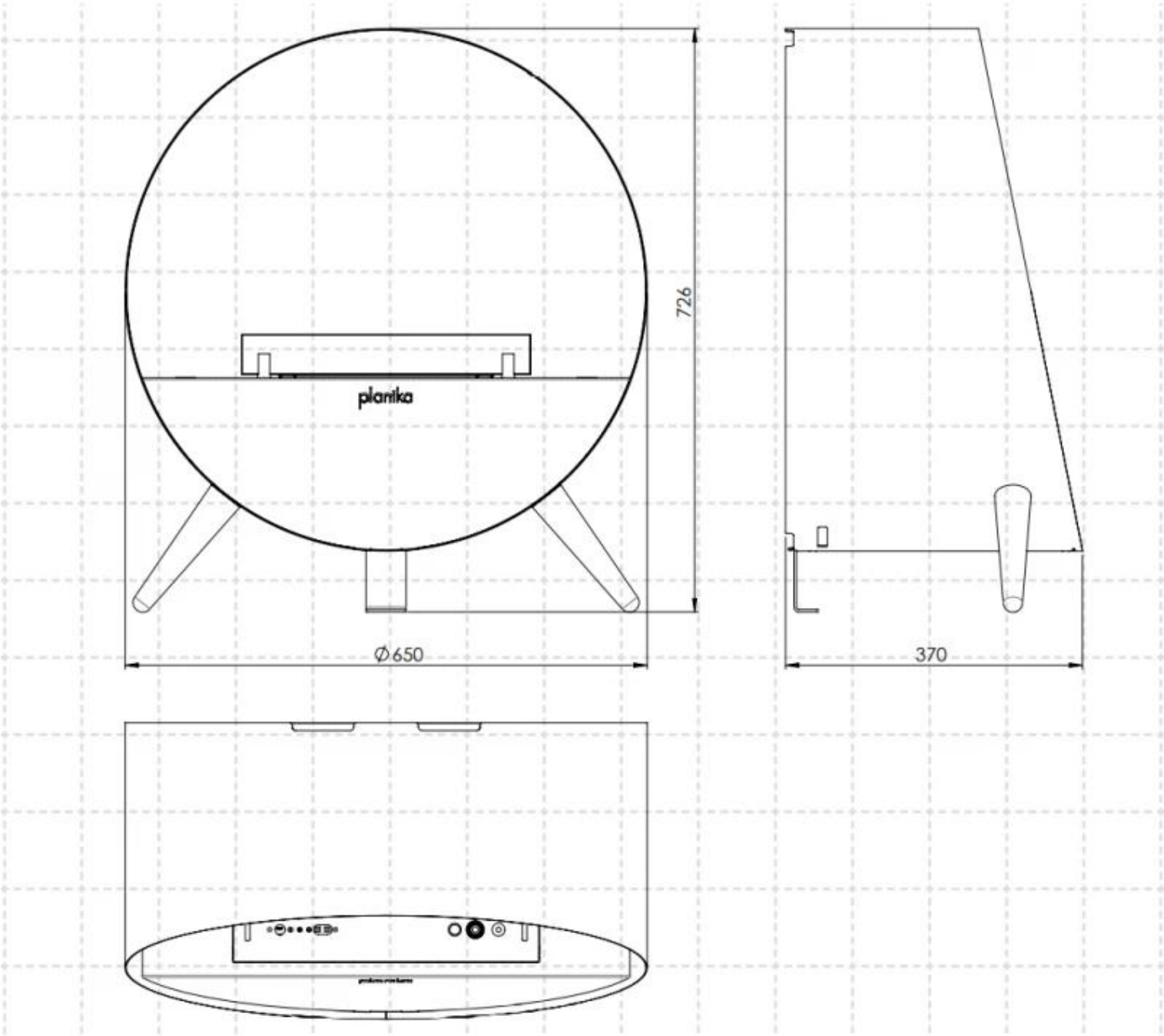
DISEGNO TECNICO