camino-bioetanolo.it

BRUCIATORE A BIOETANOLO DELUXE - 1,5L - 26 CM

BIO399

Piccolo focolare a bioetanolo che dona un bell'aspetto al tuo camino. Capacità di 1,5 litri e fino a 5-6 ore di autonomia a pieno riempimento. Questo bruciatore è utilizzato, ad esempio, nelle nostre stufe a bioetanolo.

SPECIFICHE TECNICHE

Specifiche principali

Tipo di prodotto	Bruciatore a bioetanolo manuale
Marchio	ScandiFlames
Uso	Al chiuso
Garanzia	2 Anni

Dimensioni & Peso

Lunghezza	26 cm
Altezza	7,4 cm
Profondità	15,5 cm
Peso	4 kg

Specifiche Tecniche

Dimensioni minime della stanza	50 m³
Tipo di carburante	Bioetanolo
Tempo di combustione fino a	5 ore
Capacità	1,5 Litro
Potenza (Max)	2,1 kW
Consumo	0,3 l/ore
Tasso di ricambio d'aria consigliato	1

Specifiche del bruciatore

Fiamme regolabili	Sì
Controllo	Manuale
Modello di bruciatore	1,5 litri Premium
Lunghezza della fiamma	15 cm
Telecomando	No

Materiale e aspetto

Materiale	Acciaio
Colore	Acciaio
Vetro incluso	No

Dettagli di installazione

Canna fumaria	Non necessaria
Requisiti di alimentazione	No
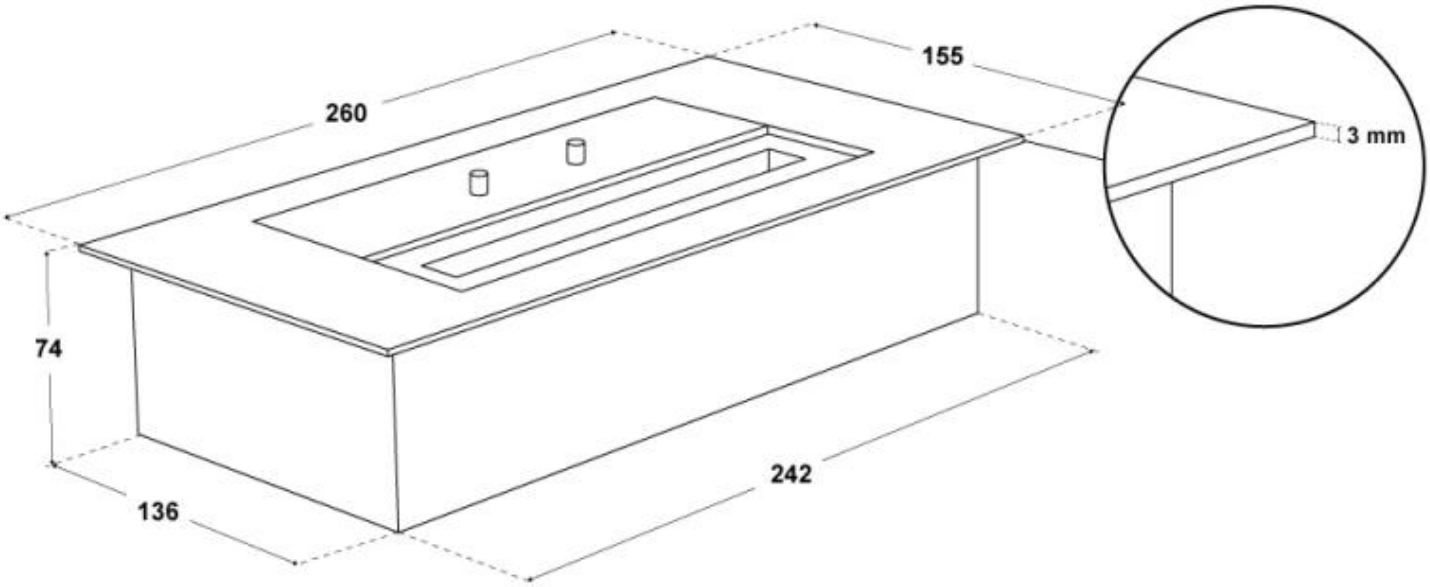
DISEGNO TECNICO