camino-bioetanolo.it

BRUCIATORE A BIOETANOLO ROTONDO DA ESTERNI - 2,5L - 19 CM

BIO330-OUT

Il bruciatore a bioetanolo rotondo da esterni di ScandiFlames è compatto e pratico, con un diametro di 22 cm e un'altezza di 10,3 cm. Con una capacità di 2,5 litri, garantisce fino a 6 ore di combustione continua. Realizzato in acciaio resistente, è perfetto per creare un'atmosfera accogliente e calda negli spazi esterni, senza necessità di canna fumaria. Ideale per terrazze, giardini o balconi, combina design moderno e funzionalità ecologica.

SPECIFICHE TECNICHE

Specifiche principali

Tipo di prodotto	Bruciatore a bioetanolo manuale circolare
Marchio	ScandiFlames
Uso	All'aperto
Uso	Al chiuso
Garanzia	2 Anni

Dimensioni & Peso

Altezza	10,3 cm
Diametro	22 cm
Peso	2,5 kg

Specifiche Tecniche

Dimensioni minime della stanza	45 m³
Tipo di carburante	Bioetanolo
Tempo di combustione fino a	6 ore
Capacità	2,5 Litro
Potenza (Max)	2,2 kW
Consumo	0,4 l/ore
Tasso di ricambio d'aria consigliato	1

Specifiche del bruciatore

Fiamme regolabili	No
Controllo	Manuale
Telecomando	No

Materiale e aspetto

Materiale	Acciaio
Colore	Acciaio
Forma	Rotondo
Vetro incluso	No

Dettagli di installazione

Canna fumaria	Non necessaria
Requisiti di alimentazione	No

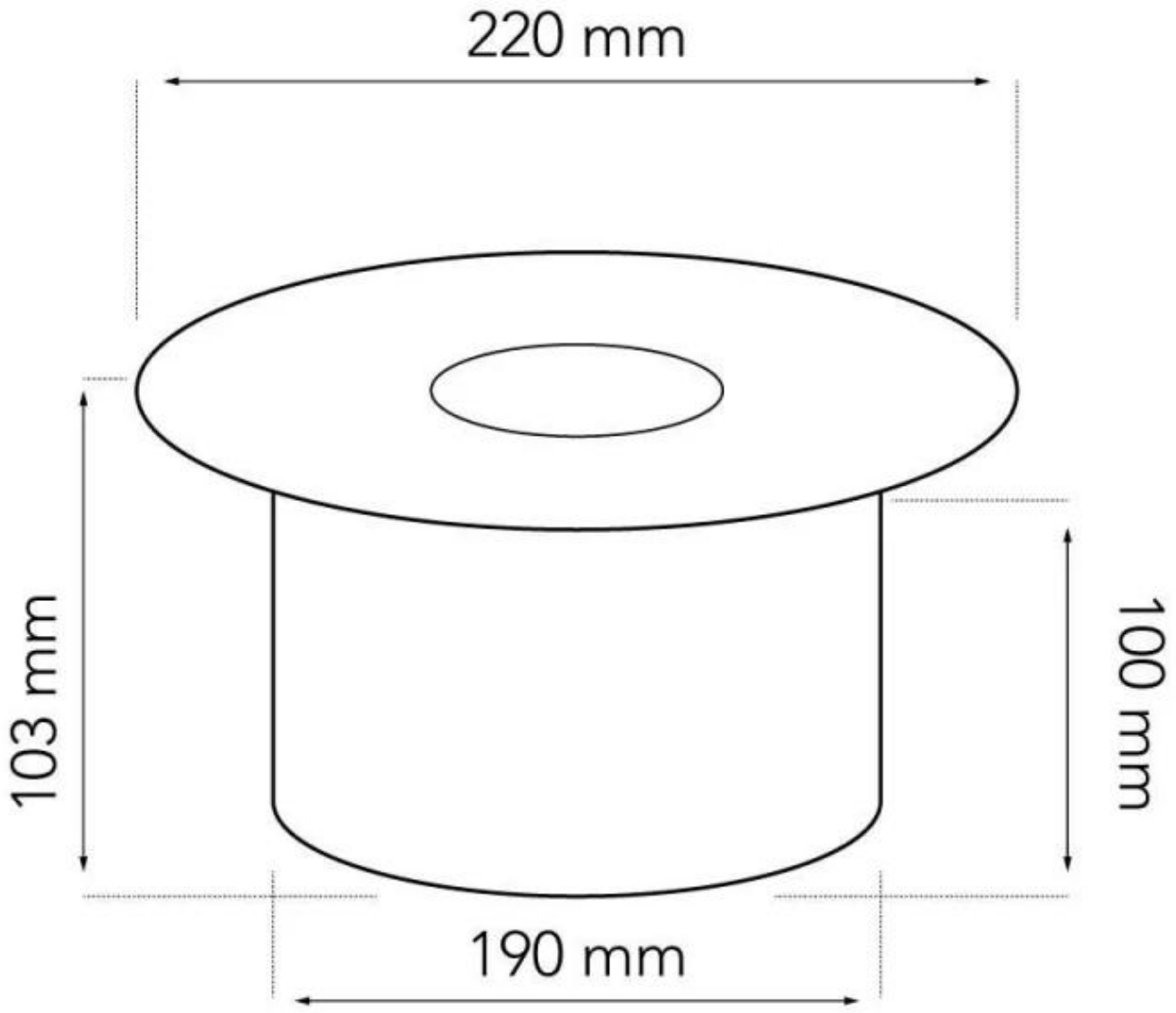
220 mm
103 mm
100 mm
190 mm