camino-bioetanolo.it

BRUCIATORE A BIOETANOLO SUPERIORE DA ESTERNI - 2,5L - 45 CM

BIO316-OUT

Recipiente oblungo in acciaio per bioetanolo da esterno da 2,5 litri. Perfetto per un camino esterno fai-da-te. Prodotto in robusto Acciaio inossidabile - incl. fiamma

SPECIFICHE TECNICHE

Specifiche principali

Tipo di prodotto	Bruciatore a bioetanolo manuale
Marchio	ScandiFlames
Uso	Al chiuso
Uso	All'aperto
Garanzia	2 Anni

Dimensioni & Peso

Lunghezza	45 cm
Altezza	8 cm
Profondità	16 cm
Peso	7 kg

Specifiche Tecniche

Tipo di carburante	Bioetanolo
Tempo di combustione fino a	7,5 ore
Capacità	2,5 Litro
Potenza (Max)	2,4 kW
Consumo	0,33 l/ore
Tasso di ricambio d'aria consigliato	1

Specifiche del bruciatore

Controllo	Manuale
Fiamme regolabili	Sì
Modello di bruciatore	2,5 litri Superior
Lunghezza della fiamma	32 cm
Telecomando	No

Materiale e aspetto

Materiale	Acciaio
Colore	Acciaio

Dettagli di installazione

Canna fumaria	Non necessaria
Requisiti di alimentazione	No

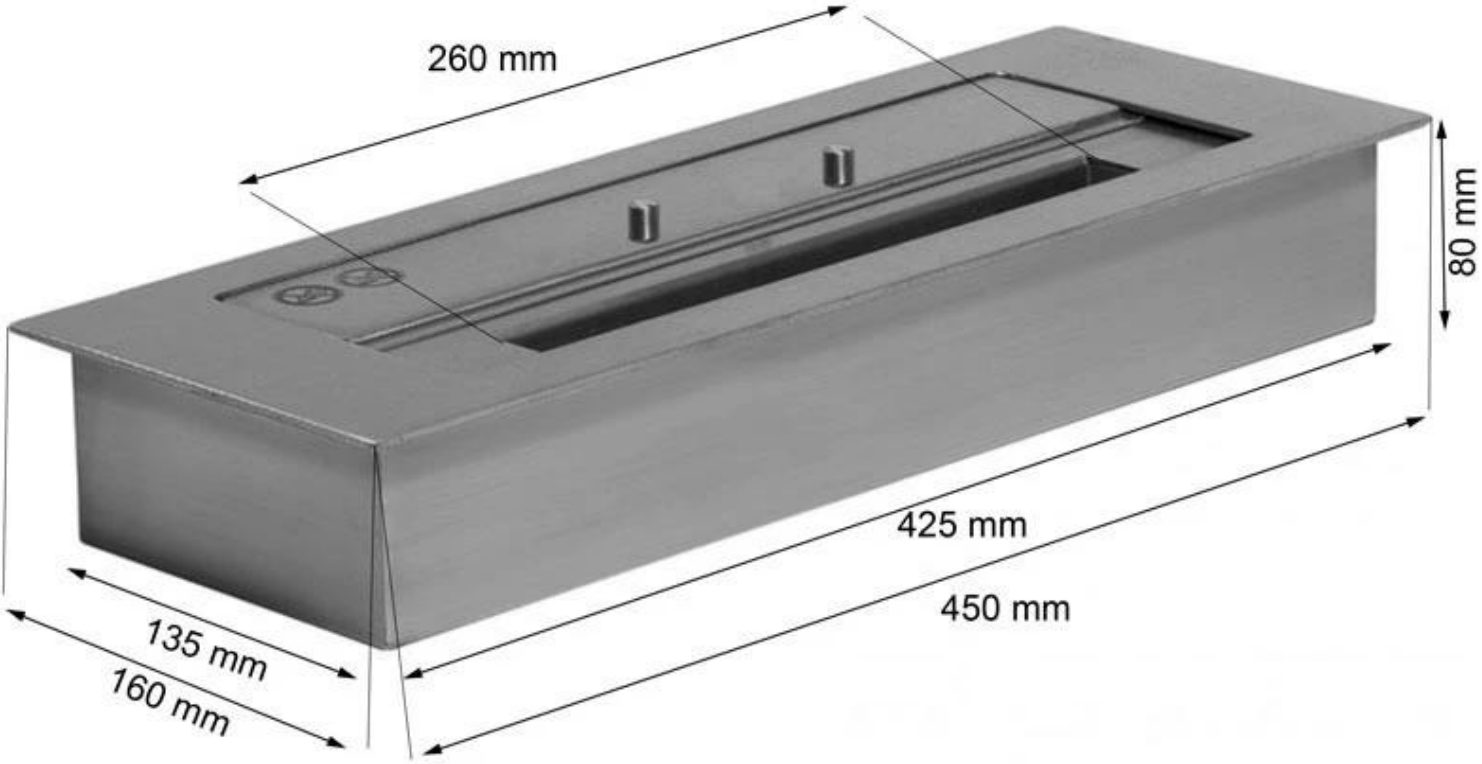
260 mm
80 mm
425 mm
450 mm
135 mm
160 mm