camino-bioetanolo.it

BIOCAMINO ROTONDO DA PARETE - 50CM

BIO-10-058

Grande biocamino rotondo da appendere alla parete di colore nero dal design sottile ed elegante. Questo biocamino ha un focolare con una capacità di 1 litri, che fornisce fino a 5 ore di durata della combustione.

SPECIFICHE TECNICHE

Specifiche principali

Tipo di prodotto	Camino a bioetanolo da parete
Marchio	ScandiFlames
Uso	Al chiuso
Garanzia	2 Anni

Dimensioni & Peso

Profondità	13 cm
Diametro	50 cm
Peso	12,8 kg

Specifiche Tecniche

Dimensioni minime della stanza	40 m³
Tipo di carburante	Bioetanolo
Tempo di combustione fino a	5 ore
Capacità	1 Litro
Potenza (Max)	1,5 kW
Consumo	0,2 l/ore
Tasso di ricambio d'aria consigliato	1

Specifiche del bruciatore

Fiamme regolabili	Sì
Controllo	Manuale
Modello di bruciatore	1,0 litri Deluxe
Lunghezza della fiamma	18 cm
Telecomando	No

Materiale e aspetto

Materiale	Acciaio
Colore	Nero
Finitura	Opaco
Forma	Rotondo
Vetro incluso	Sì

Dettagli di installazione

Canna fumaria	Non necessaria
Requisiti di alimentazione	No

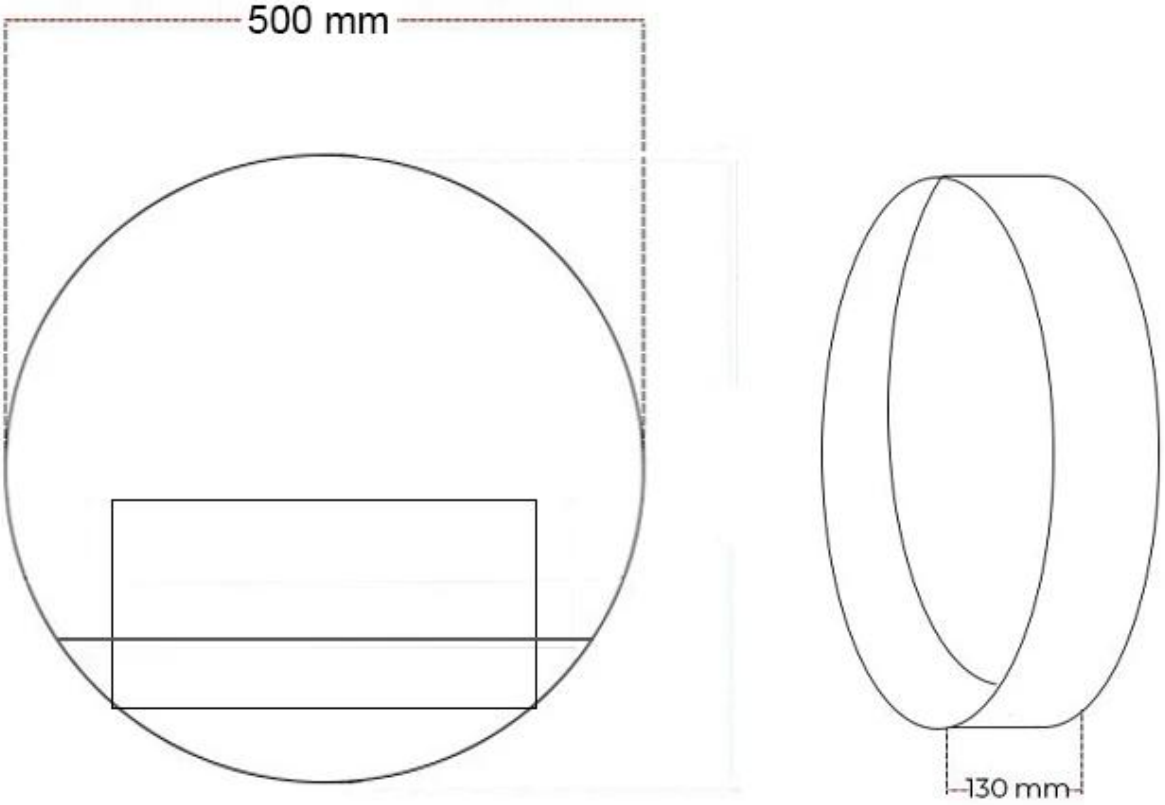
500 mm
130 mm

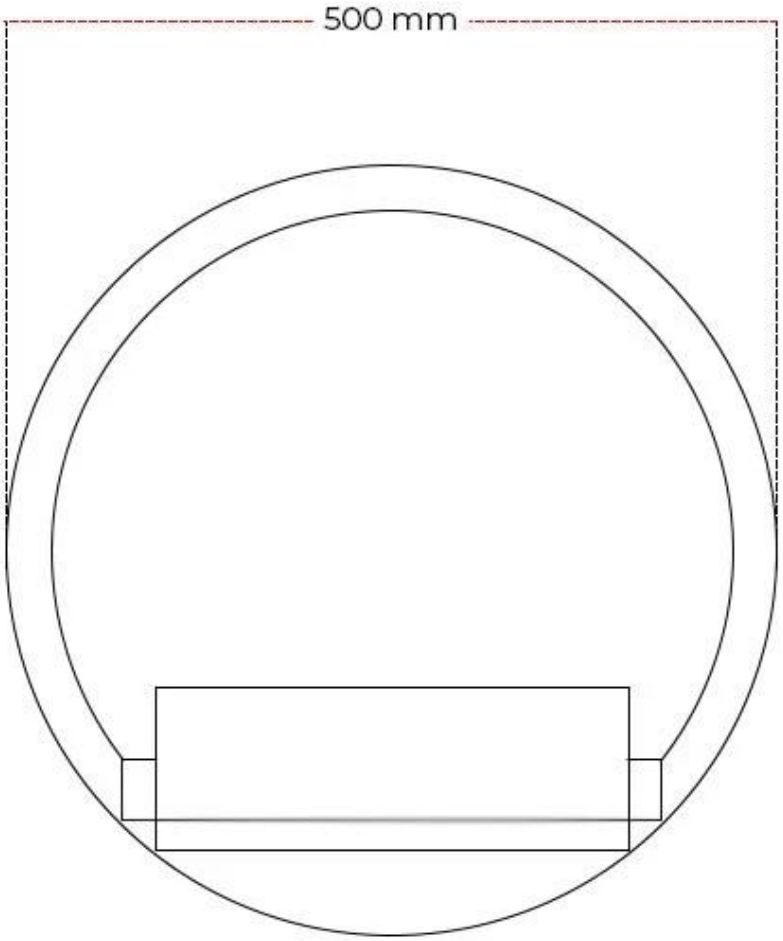
500 mm

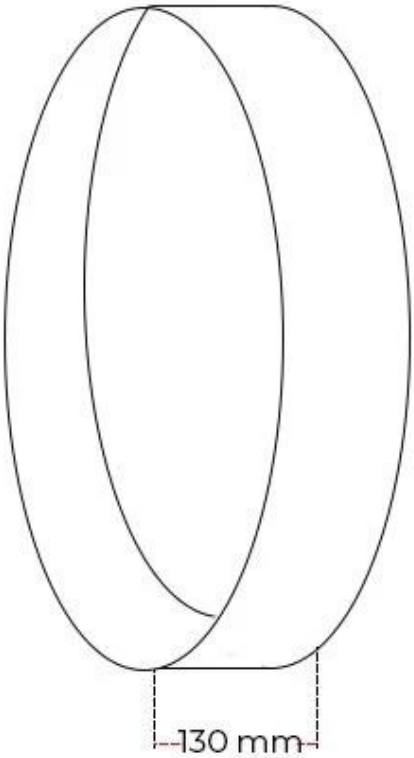
130 mm