MURUS 800 - BIOCAMINO DA PARETE - BIANCO LUCIDO

BIO-10-053GW

Il biocamino Murus 800 di ScandiFlames, con dimensioni di 80x55x16,5 cm, offre un design moderno in bianco lucido. Dotato di un bruciatore manuale con una capacità di 3 litri e un'autonomia fino a 7 ore, è una soluzione elegante e sostenibile per riscaldare e decorare gli interni senza necessità di canna fumaria. Perfetto per chi cerca un camino da parete facile da installare e da utilizzare.

SPECIFICHE TECNICHE

Specifiche principali

Tipo di prodotto	Camino a bioetanolo da parete
Marchio	ScandiFlames
Uso	Al chiuso
Garanzia	2 Anni

Dimensioni & Peso

Lunghezza	80 cm
Altezza	55 cm
Profondità	16,5 cm
Peso	20 kg

Specifiche Tecniche

Dimensioni minime della stanza	60 m³
Tipo di carburante	Bioetanolo
Tempo di combustione fino a	7 ore
Capacità	3 Litro
Potenza (Max)	3 kW
Consumo	0,43 l/ore

Specifiche del bruciatore

Fiamme regolabili	Sì
Controllo	Manuale
Modello di bruciatore	3 litri Slimline
Lunghezza della fiamma	42 cm
Telecomando	No

Materiale e aspetto

Materiale	Acciaio
Colore	Bianco
Finitura	Lucido
Forma	Rettangolare
Vetro incluso	No

Dettagli di installazione

Canna fumaria	Non necessaria
Requisiti di alimentazione	No
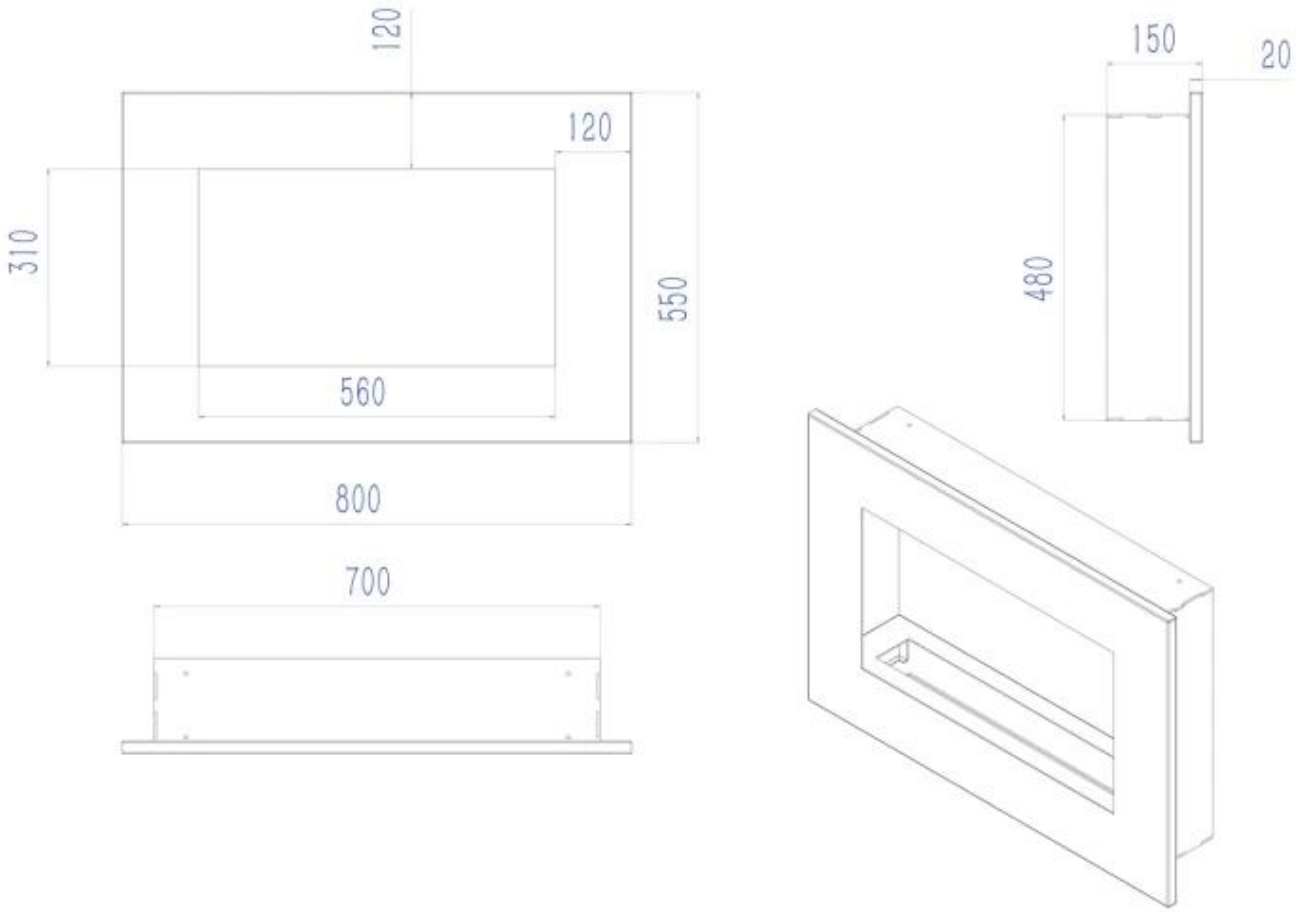
DISEGNO TECNICO