MURUS 1200 - BIOCAMINO BIANCO LUCIDO

BIO-10-054GW

Il Murus 1200 di ScandiFlames è un elegante biocamino da parete in bianco lucido, con dimensioni di 120 cm x 55 cm x 16,5 cm. Dotato di un bruciatore manuale con capacità di 4,5 litri, offre fino a 7 ore di combustione continua con un potere calorifico di 4,5 kW. Perfetto per chi cerca un design raffinato e un'atmosfera accogliente senza la necessità di una canna fumaria. Ideale per riscaldare e decorare qualsiasi spazio interno.

SPECIFICHE TECNICHE

Specifiche principali

Tipo di prodotto	Camino a bioetanolo da parete
Marchio	ScandiFlames
Uso	Al chiuso
Garanzia	2 Anni

Dimensioni & Peso

Lunghezza	120 cm
Altezza	55 cm
Profondità	16,5 cm
Peso	23,5 kg

Specifiche Tecniche

Dimensioni minime della stanza	80 m³
Tipo di carburante	Bioetanolo
Tempo di combustione fino a	7 ore
Capacità	4,5 Litro
Potenza (Max)	4,5 kW
Consumo	0,62 l/ore
Tasso di ricambio d'aria consigliato	1

Specifiche del bruciatore

Fiamme regolabili	Sì
Controllo	Manuale
Modello di bruciatore	4,5 litri Slimline
Lunghezza della fiamma	48 cm
Telecomando	No

Materiale e aspetto

Materiale	Acciaio
Colore	Bianco
Finitura	Lucido
Forma	Rettangolare
Vetro incluso	No

Dettagli di installazione

Canna fumaria	Non necessaria

Requisiti di alimentazione	No
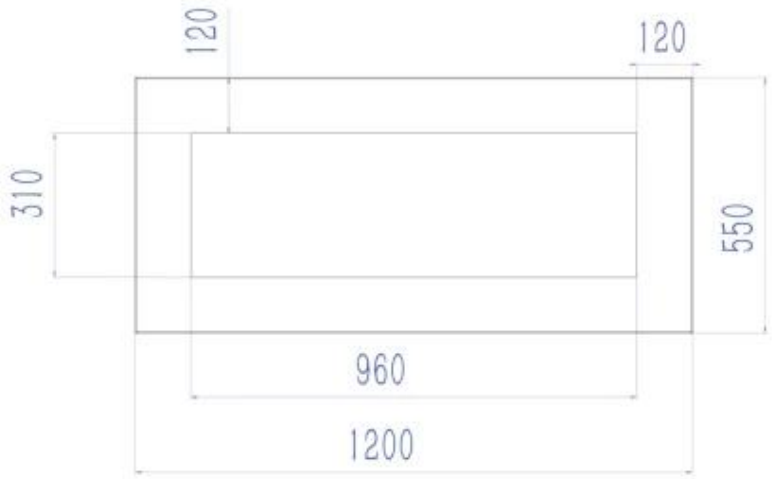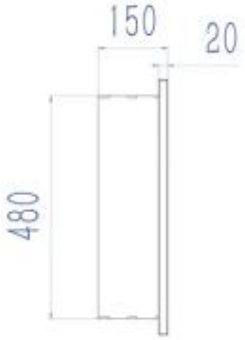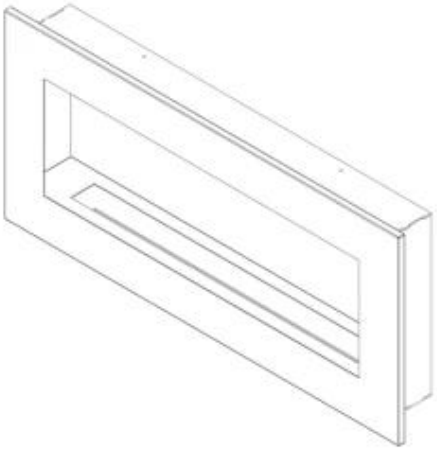
DISEGNO TECNICO