MURUS 1200 - BIOCAMINO DA PARETE - NERO

BIO-10-054BK

Il biocamino da parete Murus 1200 di ScandiFlames è un elegante camino a bioetanolo nero, perfetto per creare un'atmosfera accogliente e moderna. Con dimensioni di L:120 cm x H:55 cm x P:16,5 cm, offre una capacità di 4,5 litri e un tempo di combustione fino a 7 ore. Questo camino da incasso con controllo manuale combina design minimalista e alta efficienza, garantendo un potere calorifico di 4,5 kW. Ideale per ambienti domestici o professionali senza necessità di canna fumaria.

SPECIFICHE TECNICHE

Specifiche principali

Tipo di prodotto	Camino a bioetanolo da parete
Marchio	ScandiFlames
Uso	Al chiuso
Garanzia	2 Anni

Dimensioni & Peso

Lunghezza	120 cm
Altezza	55 cm
Profondità	16,5 cm
Peso	23,5 kg

Specifiche Tecniche

Dimensioni minime della stanza	80 m³
Tipo di carburante	Bioetanolo
Tempo di combustione fino a	7 ore
Capacità	4,5 Litro
Potenza (Max)	4,5 kW
Consumo	0,62 l/ore
Tasso di ricambio d'aria consigliato	1

Specifiche del bruciatore

Fiamme regolabili	Sì
Controllo	Manuale
Modello di bruciatore	4,5 litri Slimline
Lunghezza della fiamma	48 cm
Telecomando	No

Materiale e aspetto

Materiale	Acciaio
Colore	Nero
Finitura	Opaco
Forma	Rettangolare
Vetro incluso	No

Dettagli di installazione

Canna fumaria	Non necessaria

Requisiti di alimentazione	No
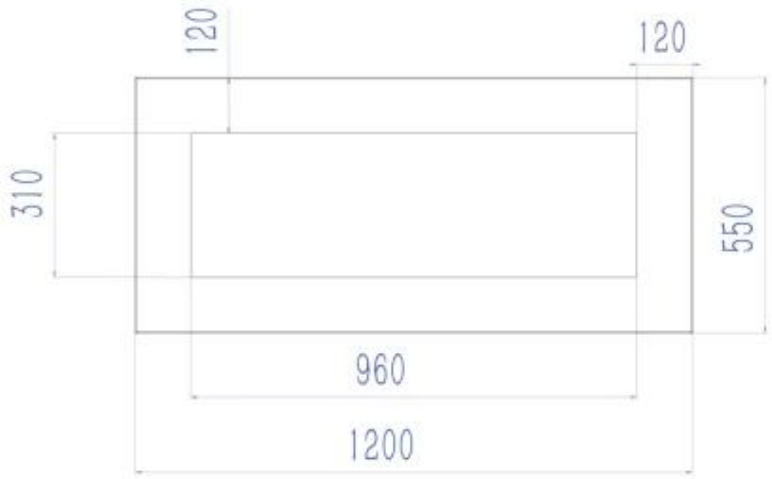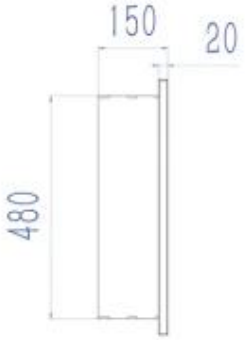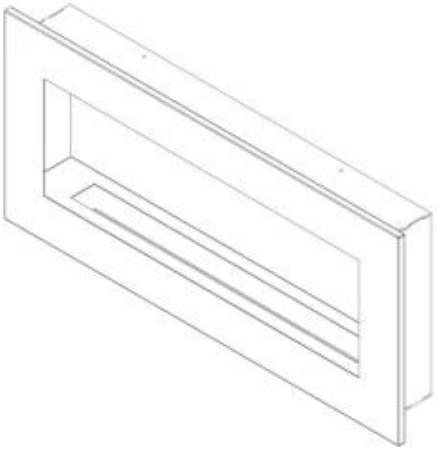
DISEGNO TECNICO