MURUS 800 - BIOCAMINO BIANCO OPACO

BIO-10-053MW

Murus è un sottile biocamino a parete profondo solo 16,5 cm. Qui in un colore bianco con una superficie opaca e con un focolare manuale che fornisce fino a 7 ore per ricarica.

SPECIFICHE TECNICHE

Specifiche principali

Tipo di prodotto	Camino a bioetanolo da parete
Marchio	ScandiFlames
Uso	Al chiuso
Garanzia	2 Anni

Dimensioni & Peso

Lunghezza	80 cm
Altezza	55 cm
Profondità	16,5 cm
Peso	20 kg

Specifiche Tecniche

Dimensioni minime della stanza	60 m³
Tipo di carburante	Bioetanolo
Tempo di combustione fino a	7 ore
Capacità	3 Litro
Potenza (Max)	3 kW
Consumo	0,43 l/ore

Specifiche del bruciatore

Fiamme regolabili	Sì
Controllo	Manuale
Modello di bruciatore	3 litri Slimline
Lunghezza della fiamma	42 cm
Telecomando	No

Materiale e aspetto

Materiale	Acciaio
Colore	Bianco
Finitura	Opaco
Forma	Rettangolare
Vetro incluso	No

Dettagli di installazione

Canna fumaria	Non necessaria
Requisiti di alimentazione	No
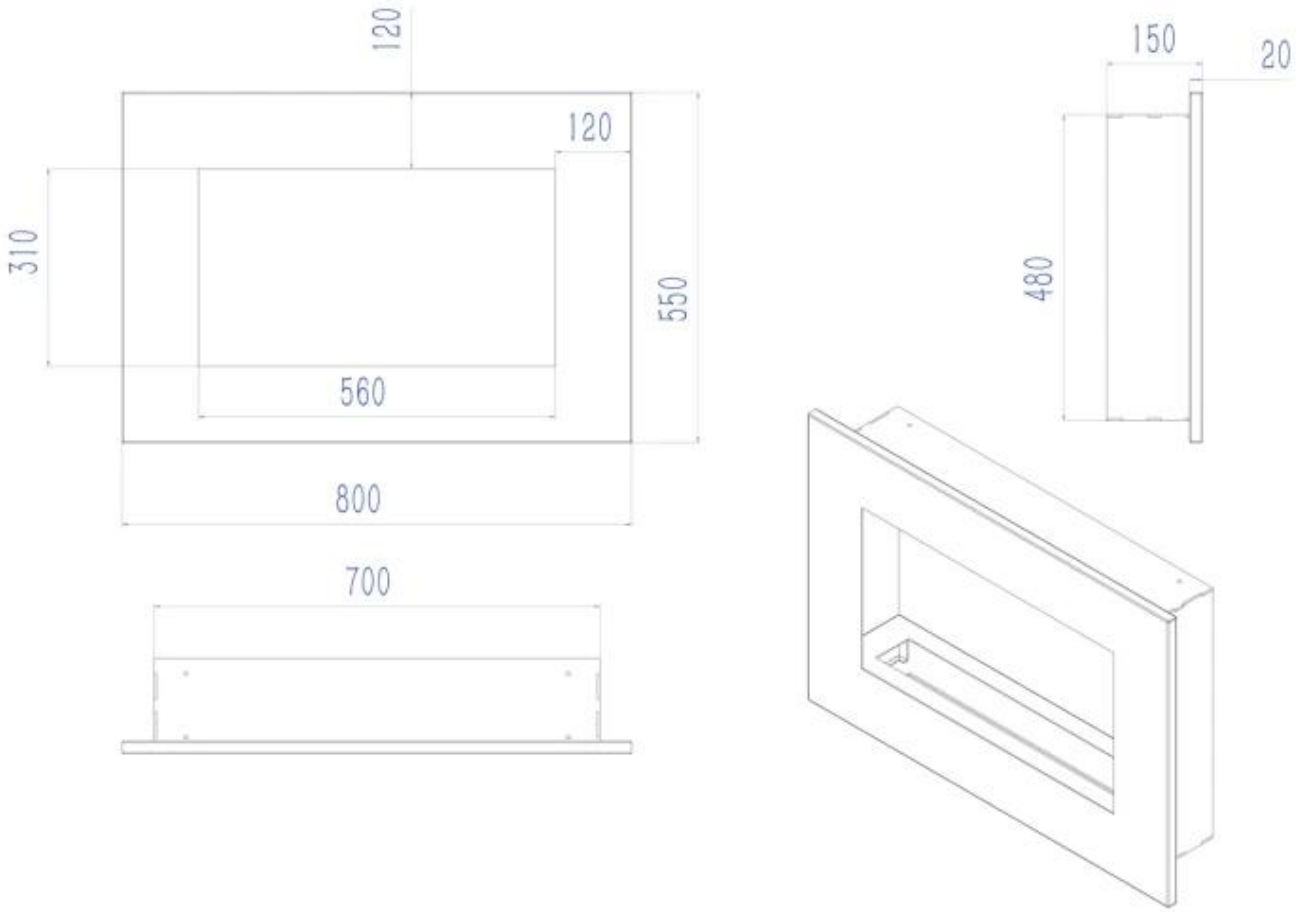
DISEGNO TECNICO