MURUS 1200 - BIOCAMINO IN ACCIAIO

BIO-10-054SS

Il Murus 1200 di ScandiFlames è un caminetto a bioetanolo da incasso realizzato in acciaio spazzolato, perfetto per aggiungere eleganza e calore alla tua casa. Con dimensioni di L: 120 cm x H: 55 cm x P: 16,5 cm, una capacità di 4,5 litri e un'autonomia di combustione fino a 7 ore, offre un'ampia distribuzione di calore (4,5 kW) senza necessità di canna fumaria. Ideale per chi cerca un caminetto moderno, semplice da usare e senza manutenzione complessa.

SPECIFICHE TECNICHE

Specifiche principali

Tipo di prodotto	Camino a bioetanolo da parete
Marchio	ScandiFlames
Uso	Al chiuso
Garanzia	2 Anni

Dimensioni & Peso

Lunghezza	120 cm
Altezza	55 cm
Profondità	16,5 cm
Peso	23,5 kg

Specifiche Tecniche

Dimensioni minime della stanza	80 m³
Tipo di carburante	Bioetanolo
Tempo di combustione fino a	7 ore
Capacità	4,5 Litro
Potenza (Max)	4,5 kW
Consumo	0,62 l/ore
Tasso di ricambio d'aria consigliato	1

Specifiche del bruciatore

Fiamme regolabili	Sì
Controllo	Manuale
Modello di bruciatore	4,5 litri Slimline
Lunghezza della fiamma	48 cm
Telecomando	No

Materiale e aspetto

Materiale	Acciaio
Colore	Acciaio spazzolato
Forma	Rettangolare
Vetro incluso	No

Dettagli di installazione

Canna fumaria	Non necessaria
Requisiti di alimentazione	No
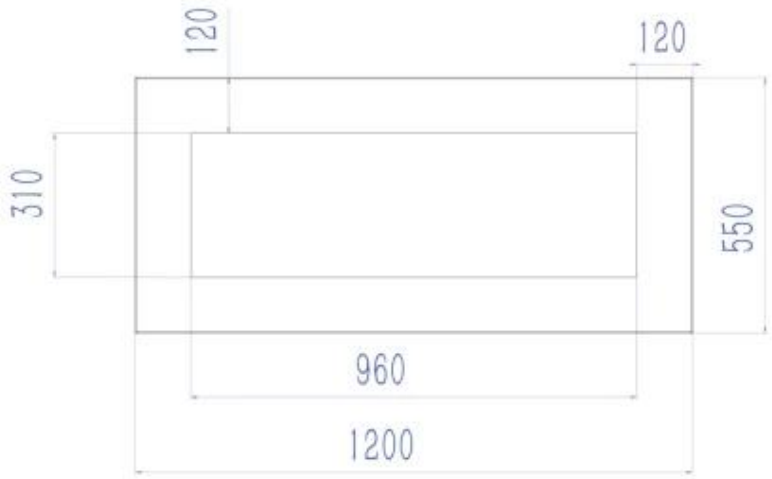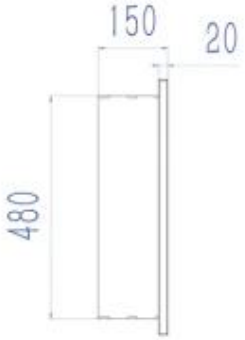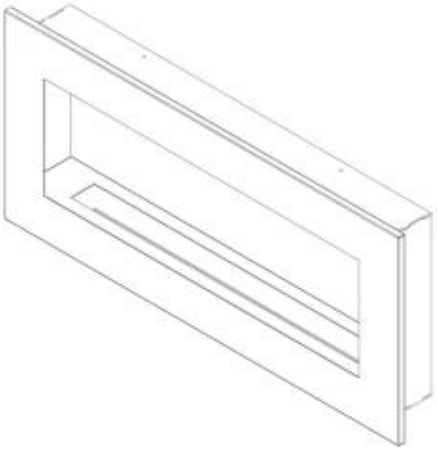
DISEGNO TECNICO