MURUS 1600 - BIOCAMINO DA PARETE - BIANCO OPACO

BIO-10-055MW

Murus è un biocamino a parete profondo solo 16,5 cm. Qui in una versione con cornice bianca opaca e due pompieri che garantiscono fino a 7 ore di autonomia.

SPECIFICHE TECNICHE

Specifiche principali

Tipo di prodotto	Camino a bioetanolo da parete
Marchio	ScandiFlames
Uso	Al chiuso
Garanzia	2 Anni

Dimensioni & Peso

Lunghezza	160 cm
Altezza	55 cm
Profondità	16,5 cm
Peso	29 kg

Specifiche Tecniche

Dimensioni minime della stanza	120 m³
Tipo di carburante	Bioetanolo
Tempo di combustione fino a	7 ore
Capacità	6 Litro
Potenza (Max)	6 kW
Consumo	0,87 l/ore
Tasso di ricambio d'aria consigliato	1

Specifiche del bruciatore

Fiamme regolabili	Sì
Controllo	Manuale
Modello di bruciatore	3 litri Slimline
Lunghezza della fiamma	42 cm
Telecomando	No

Materiale e aspetto

Materiale	Acciaio
Colore	Bianco
Finitura	Opaco
Forma	Rettangolare
Vetro incluso	No

Dettagli di installazione

Canna fumaria	Non necessaria
Requisiti di alimentazione	No
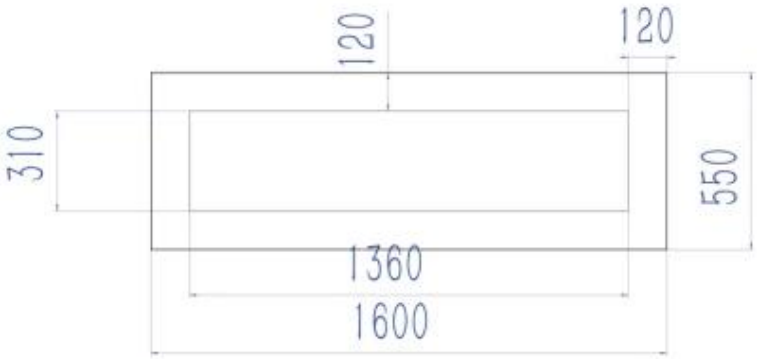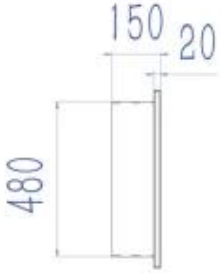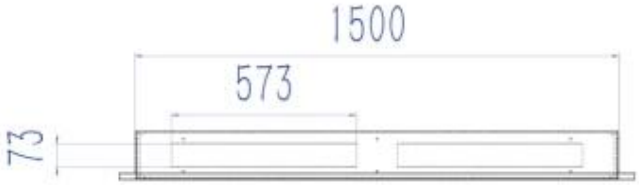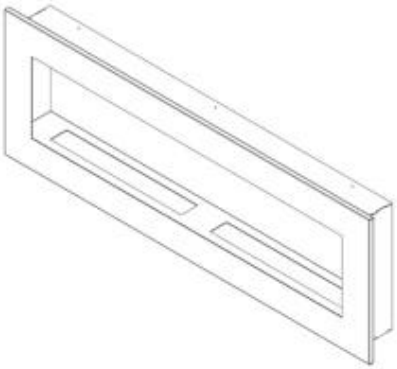
DISEGNO TECNICO