camino-bioetanolo.it

FOCO ONE 1400 DOUBLE - BIOCAMINO DA INCASSO FRONTALE

BIO-30-141

Foco One 1400 Double è un camino bioetanolo da incasso extra-large progettato per l'installazione a parete, offrendoti una vista della fiamma su un solo lato. Dotato di due bruciatori manuali separati, questo modello consente un maggiore controllo sull'intensità della fiamma e sulla produzione di calore. Ogni bruciatore ha una capacità di 3,5 litri, garantendo fino a 7,5 ore di tempo di combustione. Realizzato in acciaio inox verniciato a polvere da 4 mm, il camino presenta un look moderno e senza tempo. Il vetro temperato è incluso per proteggere le fiamme da correnti, garantendo un'esperienza di fiamma stabile e sicura. Installazione facile senza canna fumaria o canale di scarico.

SPECIFICHE TECNICHE

Bruciatore

Fiamme regolabili	Sì
Controllo	Manuale
Dimensioni minime della stanza	140 m³
Modello di bruciatore	4 litri Superior
Lunghezza della fiamma	90 cm
Telecomando	No
Tempo di combustione fino a	7,5 ore
Capacità	8 Litro
Requisiti di alimentazione	No
Potenza (Max)	6,5 kW
Consumo	0,9 l/ore

Dimensione

Lunghezza	140 cm
Altezza	50 cm
Profondità	40 cm
Peso	75 kg

Aspetto esteriore

Materiale	Acciaio
Spessore dell'acciaio	4 mm
Colore	Nero
Vetro incluso	Sì

Modello

Tipo di prodotto	Camino a bioetanolo frontale
Tipo di carburante	Bioetanolo
Marchio	Foco
Canna fumaria	Non necessaria
Uso	Al chiuso
Vista delle fiamme	Frontale
Garanzia	2 Anni
Tasso di ricambio d'aria consigliato	1
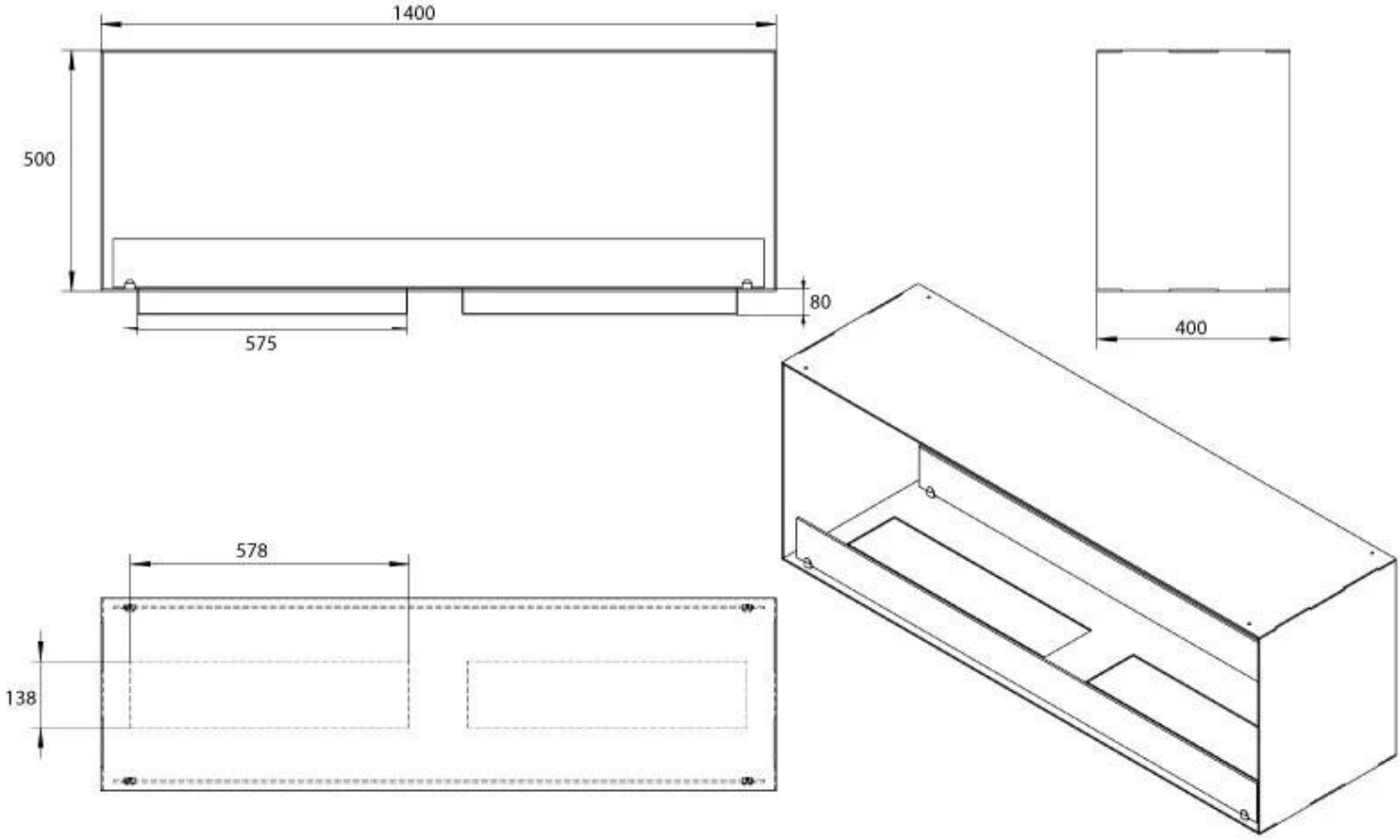
Superior Manual 600