FOCO ONE 800 MEDIUM - BIOCAMINO DA INCASSO FRONTALE

BIO-30-134

Foco One 800 Medium è un elegante camino a bioetanolo da incasso con una vista delle fiamme frontale. Con una larghezza di 80 cm e una profondità di 30 cm, è ideale per aggiungere calore e atmosfera a spazi contemporanei. Scegli un bruciatore manuale per un funzionamento e un'installazione semplici, oppure passa al Planika BEV 700 per avere un bruciatore automatico con controllo a distanza. Rivestito in acciaio verniciato a polvere nera e abbinato a un pannello in vetro temperato, questo camino offre sia sicurezza che semplicità elegante.

SPECIFICHE TECNICHE

Bruciatore

Fiamme regolabili	Sì
Controllo	Manuale
Dimensioni minime della stanza	70 m³
Modello di bruciatore	3,5 litri Superior
Lunghezza della fiamma	45 cm
Tempo di combustione fino a	7,5 ore
Telecomando	Sì (componente aggiuntivo)
Requisiti di alimentazione	Sì
Requisiti di alimentazione	No
Potenza (Max)	3,2 kW
Consumo	0,46 l/ore

Dimensione

Lunghezza	80 cm
Altezza	50 cm
Profondità	30 cm
Peso	25 kg

Aspetto esteriore

Materiale	Acciaio
Spessore dell'acciaio	4 mm
Colore	Nero
Vetro incluso	Sì

Modello

Tipo di carburante	Bioetanolo
Tipo di prodotto	Camino a bioetanolo frontale
Canna fumaria	Non necessaria
Marchio	Foco
Uso	Al chiuso
Vista delle fiamme	Frontale
Garanzia	2 Anni
Tasso di ricambio d'aria consigliato	1

PrimeFire 700

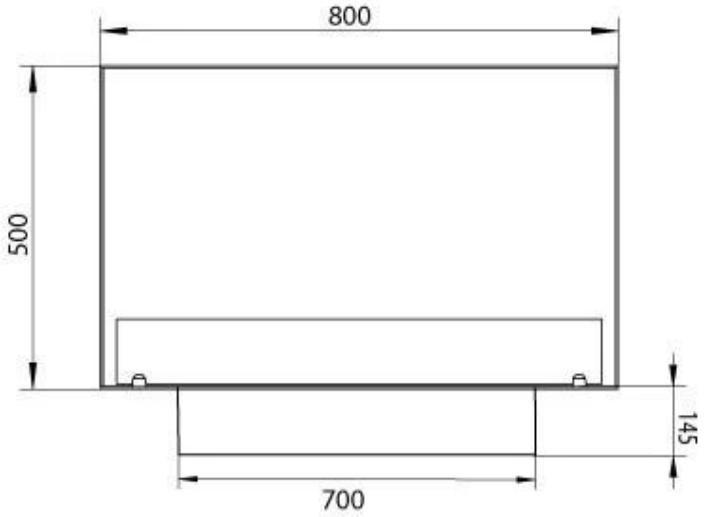

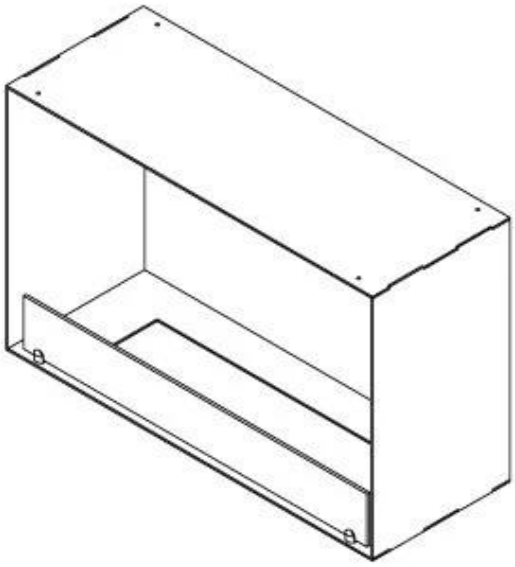

Automatic burner 700

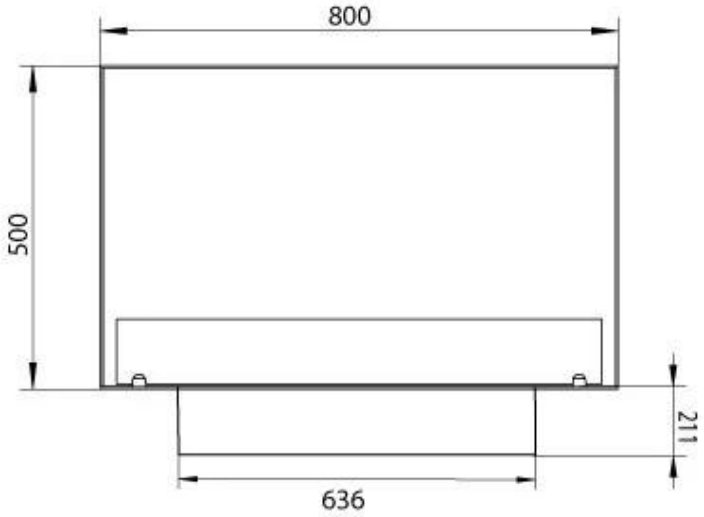

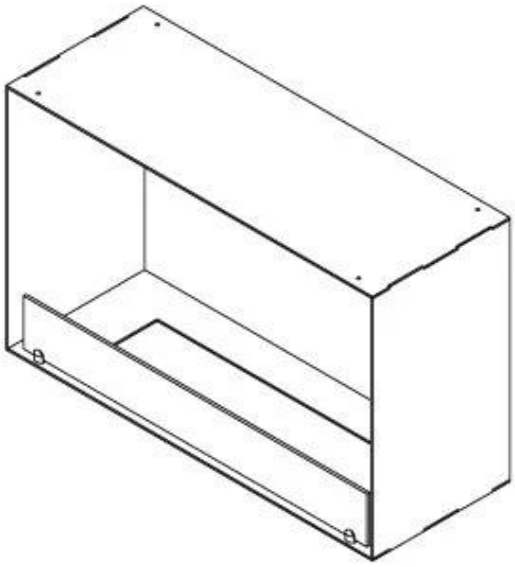
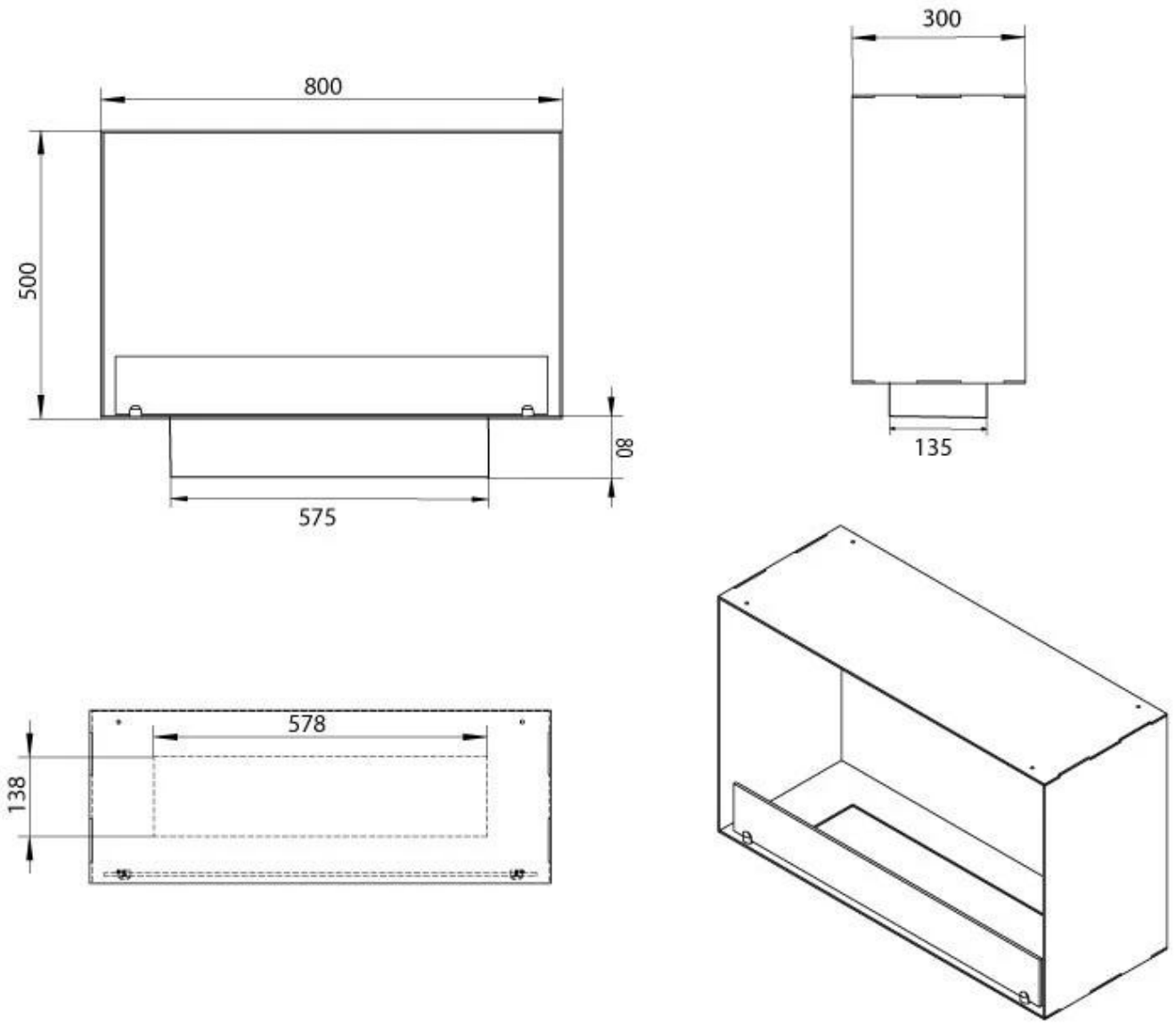
Superior Manual 600