FOCO ROOM DIVIDER 800 MEDIUM - BIOCAMINO DIVISORIO

BIO-30-143

Foco Room Divider 800 Medium è un camino bioetanolo da incasso con fiamme visibili su tre lati che aggiunge calore e stile all'interno della tua parete. Con una larghezza di 80 cm e una profondità di 30 cm, offre una vista moderna della fiamma sia frontalmente che sui lati. Puoi scegliere un bruciatore manuale per un uso semplice e senza complicazioni, oppure aggiornare al modello automatico Planika BEV 700 con possibilità di controllo a distanza con telecomando. Realizzato in acciaio verniciato a polvere nero e dotato di pannelli in vetro temperato, rappresenta una soluzione sicura ed elegante per interni contemporanei.

SPECIFICHE TECNICHE

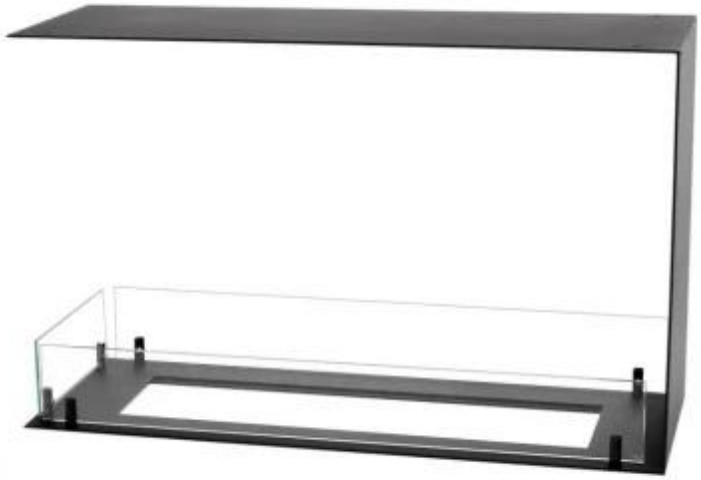

Bruciatore

Controllo	Manuale
Dimensioni minime della stanza	70 m³
Fiamme regolabili	Sì
Modello di bruciatore	3,5 litri Superior
Lunghezza della fiamma	45 cm
Tempo di combustione fino a	7,5 ore
Requisiti di alimentazione	No
Potenza (Max)	3,2 kW
Consumo	0,46 l/ore

Modello

Tipo di carburante	Bioetanolo
Tipo di prodotto	Camino a bioetanolo trasparente da incasso
Canna fumaria	Non necessaria
Marchio	Foco
Uso	Al chiuso
Vista delle fiamme	Divisorio
Garanzia	2 Anni
Tasso di ricambio d'aria consigliato	1

Dimensione

Lunghezza	80 cm
Altezza	50 cm
Profondità	30 cm
Peso	25 kg

Aspetto esteriore

Materiale	Acciaio
Spessore dell'acciaio	4 mm
Colore	Nero
Vetro incluso	Sì

Superior Manual 600

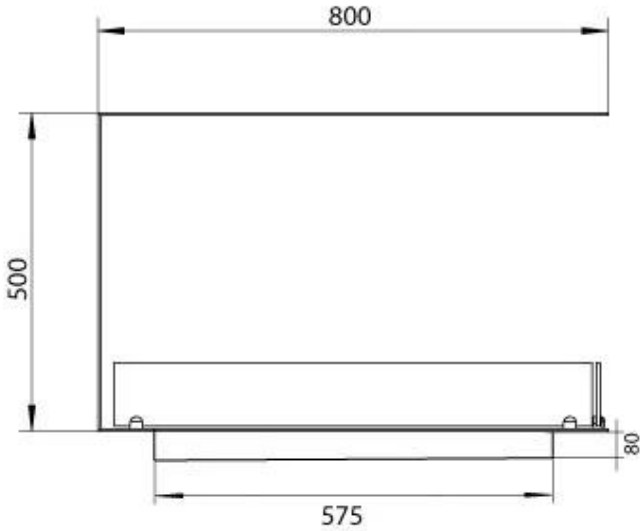

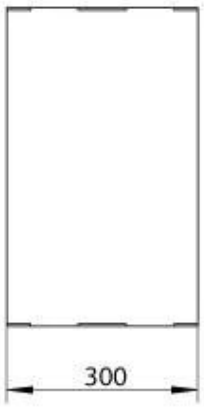

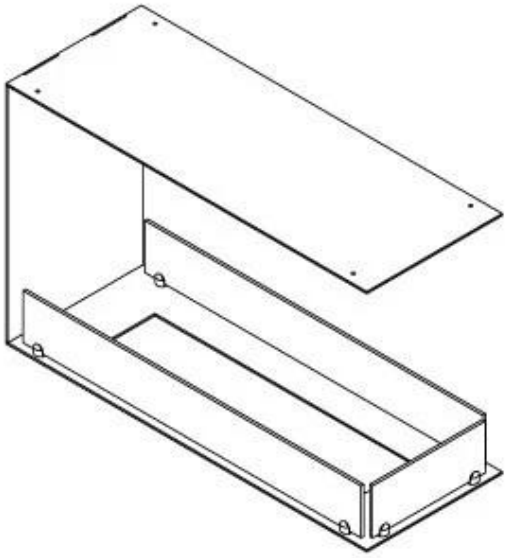

PrimeFire 700

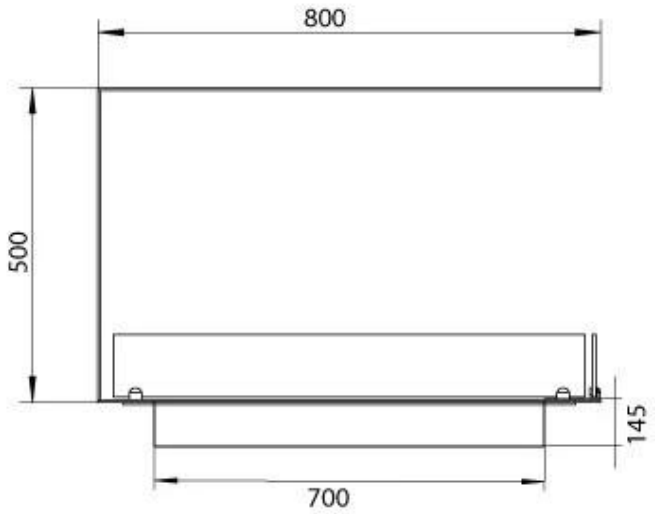

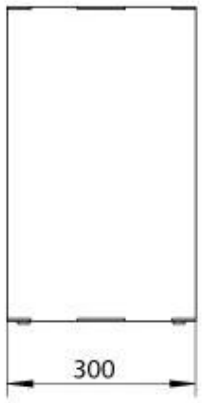

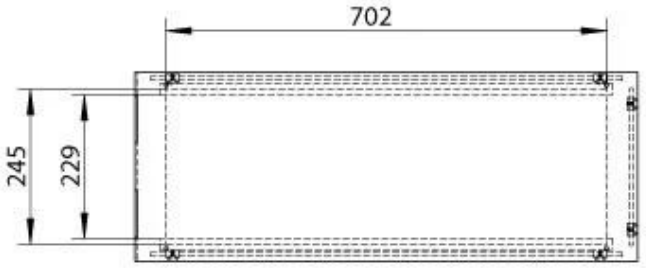

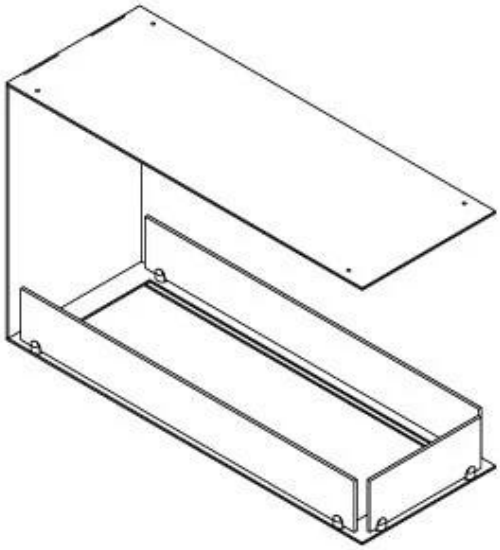
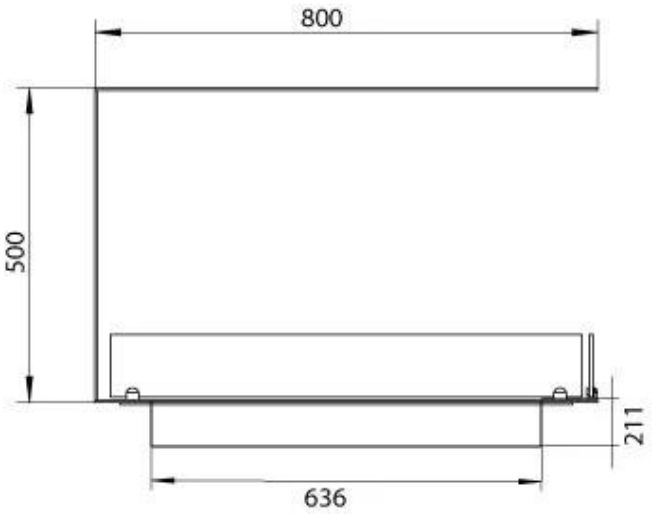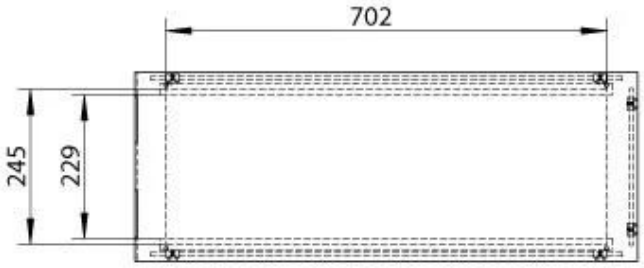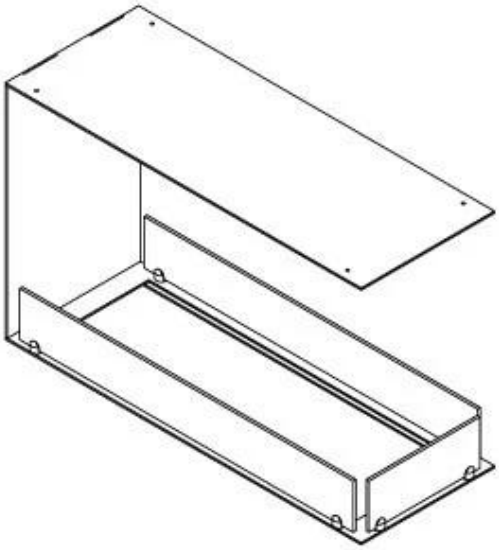
Automatic burner 700