BIOCAMINO NERO DA PARETE ROTONDO

BIO-10-003BK

Caminetto a bioetanolo nero di forma rotonda, da appendere alla parete. Il biocamino si distingue per il suo design unico.

SPECIFICHE TECNICHE

Specifiche principali

Tipo di prodotto	Camino a bioetanolo da parete
Marchio	ScandiFlames
Incluso nella confezione	Spegnifiamma
Incluso nella confezione	Bruciatore a bioetanolo
Incluso nella confezione	Manuale d'uso
Incluso nella confezione	Staffa di montaggio
Incluso nella confezione	Viti
Incluso nella confezione	Vetro
Uso	Al chiuso
Garanzia	2 Anni

Dimensioni & Peso

Profondità	17 cm
Diametro	60 cm
Peso	12,5 kg

Specifiche Tecniche

Dimensioni minime della stanza	45 m³
Tipo di carburante	Bioetanolo
Tempo di combustione fino a	6 ore
Capacità	1,5 Litro
Potenza (Max)	1,92 kW
Consumo	0,25 l/ore
Tasso di ricambio d'aria consigliato	1

Specifiche del bruciatore

Fiamme regolabili	Sì
Controllo	Manuale
Modello di bruciatore	1,5 litri Premium
Lunghezza della fiamma	13 cm
Telecomando	No

Materiale e aspetto

Materiale	Acciaio
Colore	Nero
Finitura	Opaco
Vista delle fiamme	Frontale
Forma	Rotondo

Vetro incluso	Sì

Dettagli di installazione

Canna fumaria	Non necessaria
Requisiti di alimentazione	No

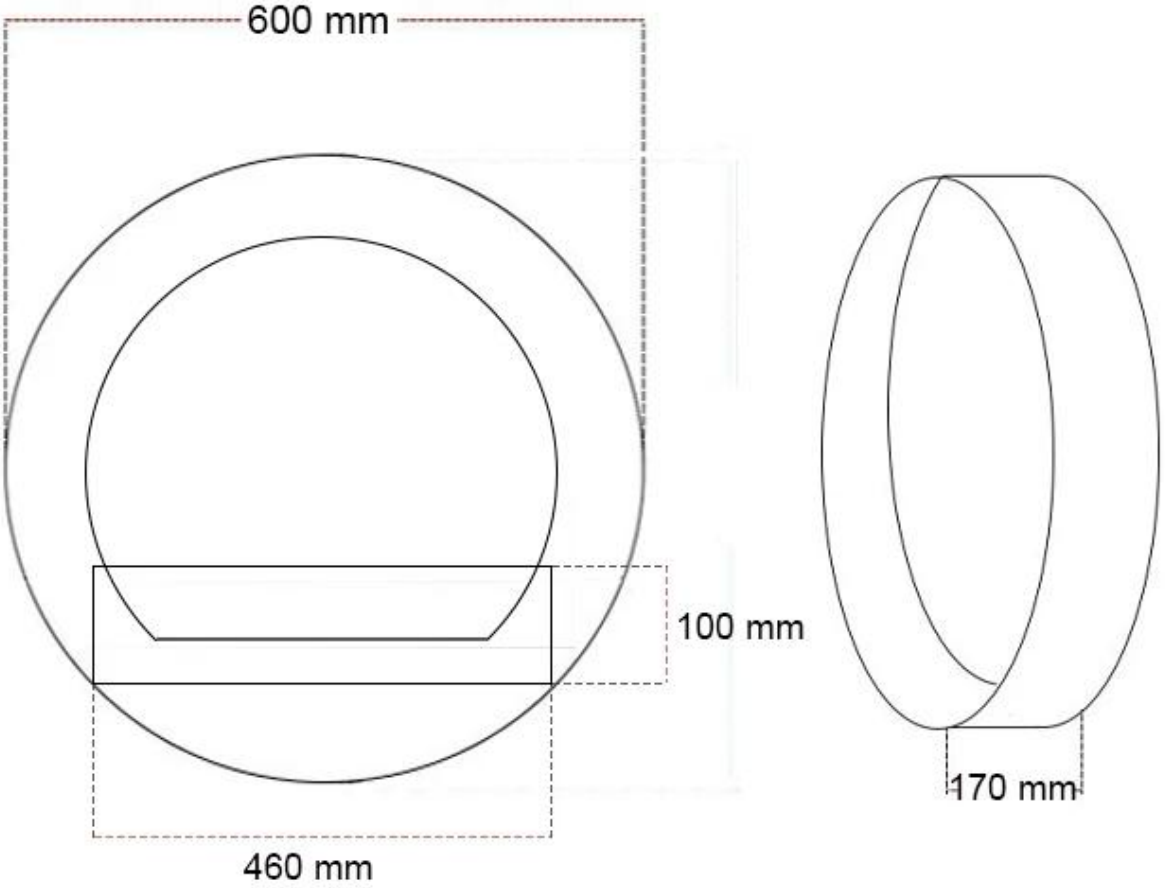
600 mm
100 mm
460 mm
170 mm