camino-bioetanolo.it

FOCO ONE 1200 - BIOCAMINO DA INCASSO FRONTALE

BIO-30-130

Foco One 1200 è un elegante camino a bioetanolo incorporato su un lato, perfetto per l'installazione nella parete. Progettato per interni moderni, questo camino è concepito in modo da permettere la visione delle fiamme solo frontalmente, creando un affascinante punto focale. Scegli tra un bruciatore a bioetanolo manuale o automatico. Quest'ultimo offre diversi livelli di fiamma regolabili e, nei modelli automatici, controllo remoto tramite app. Realizzato in acciaio inossidabile verniciato a polvere da 4 mm, include vetro temprato per proteggere le fiamme e garantire una fiamma stabile.

SPECIFICHE TECNICHE

Bruciatore

Controllo	Manuale
Controllo	Automatico
Controllo	Telecomando
Dimensioni minime della stanza	90 m³
Fiamme regolabili	Sì
Modello di bruciatore	5 litri Superior
Lunghezza della fiamma	85 cm
Tempo di combustione fino a	6 ore
Telecomando	Sì (componente aggiuntivo)
Requisiti di alimentazione	No
Requisiti di alimentazione	Sì
Potenza (Max)	6,2 kW
Consumo	0,87 l/ore

Dimensione

Lunghezza	120 cm
Altezza	50 cm
Profondità	40 cm
Peso	35 kg

Aspetto esteriore

Materiale	Acciaio
Spessore dell'acciaio	4 mm
Colore	Nero
Vetro incluso	Sì

Modello

Tipo di prodotto	Camino a bioetanolo frontale
Tipo di carburante	Bioetanolo
Canna fumaria	Non necessaria
Marchio	Foco
Uso	Al chiuso
Vista delle fiamme	Frontale
Garanzia	2 Anni
Tasso di ricambio d'aria consigliato	1

FLA 3+ 990 mm

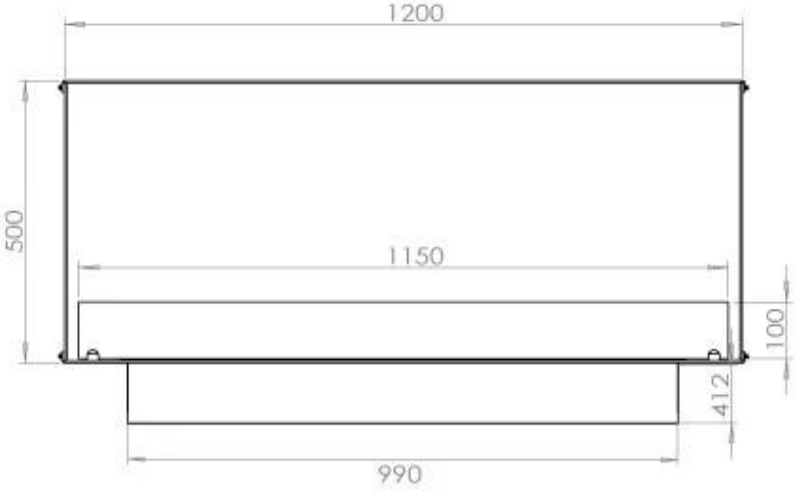

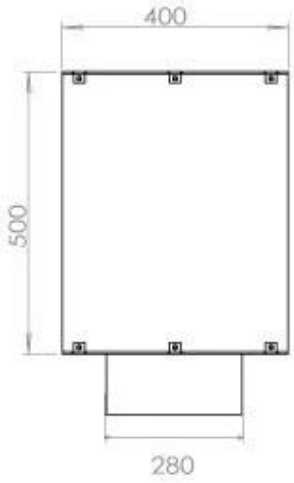

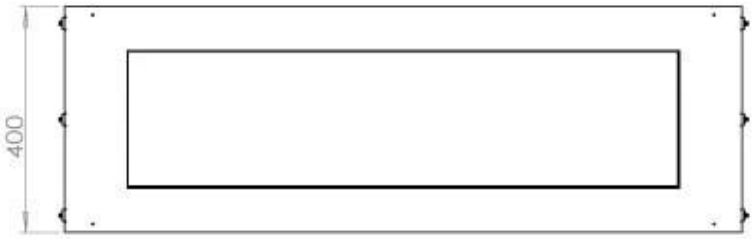

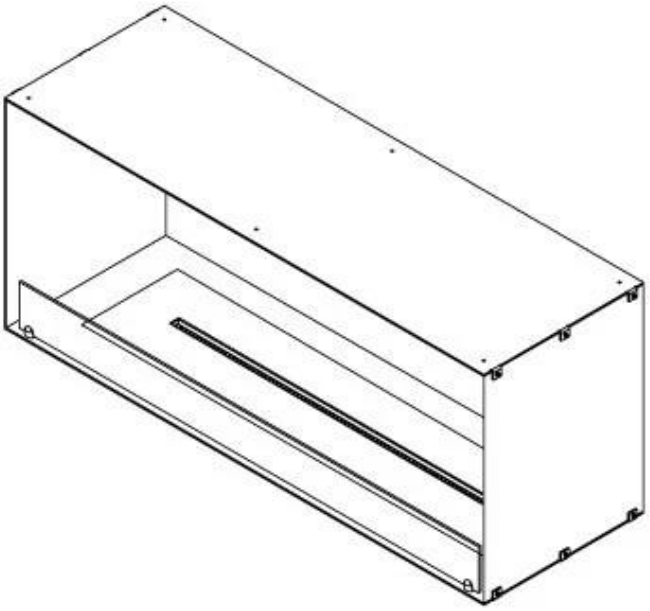

FLA 3 990 mm

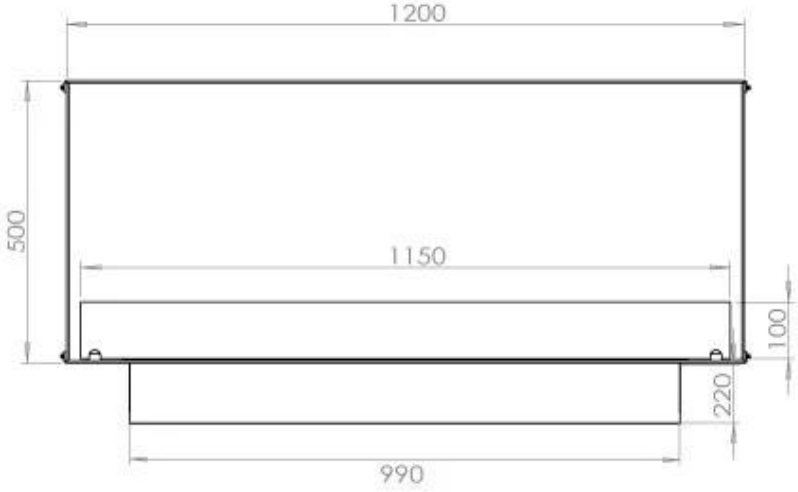

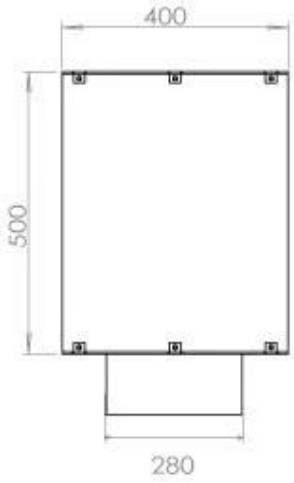

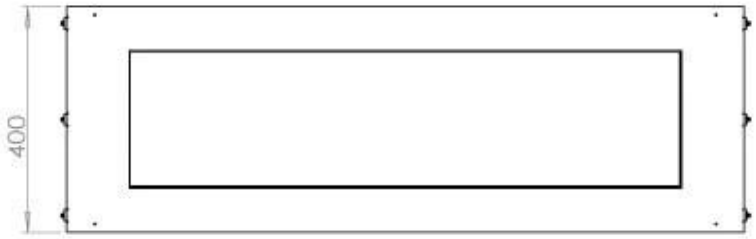

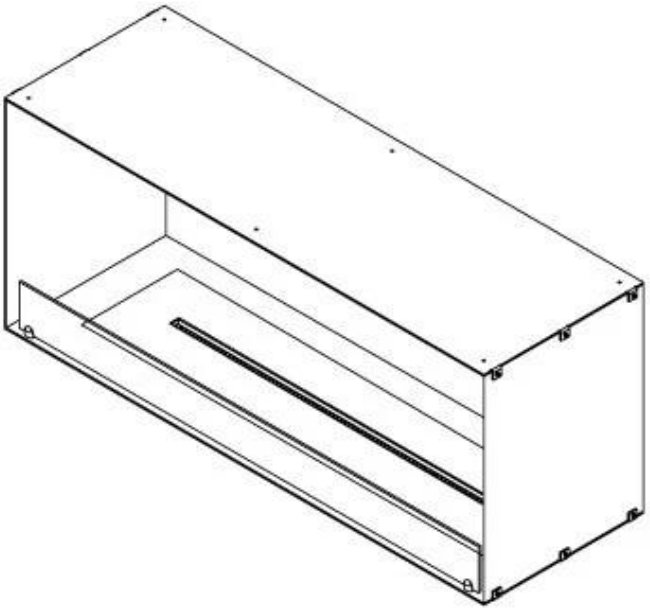

Automatic burner 1000

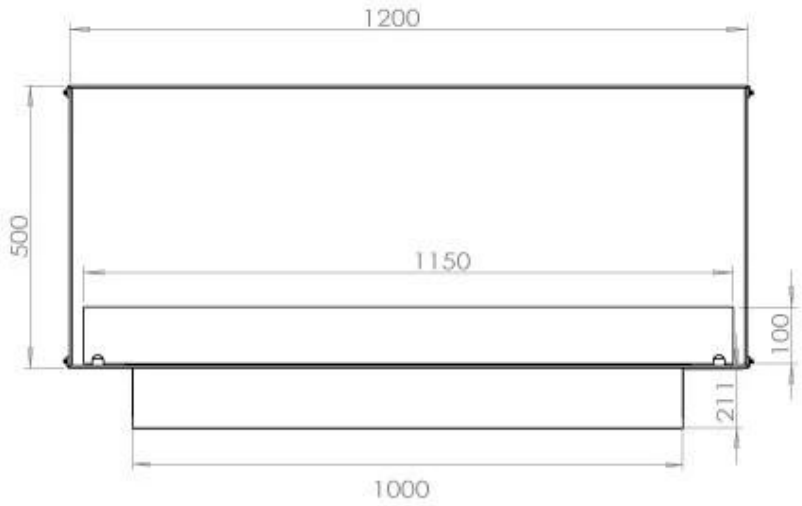

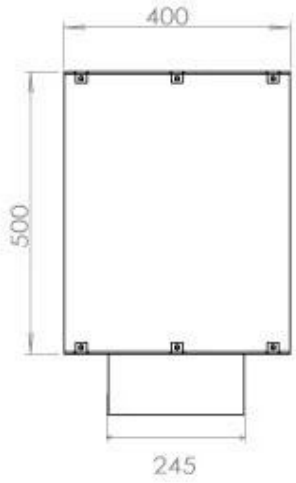

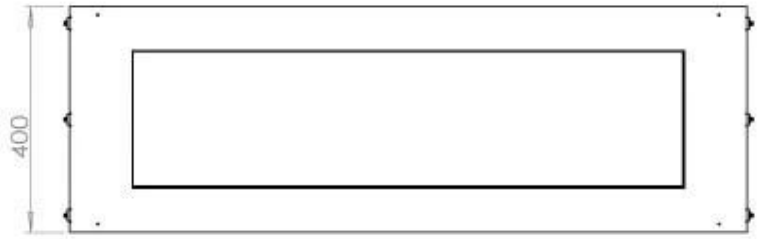

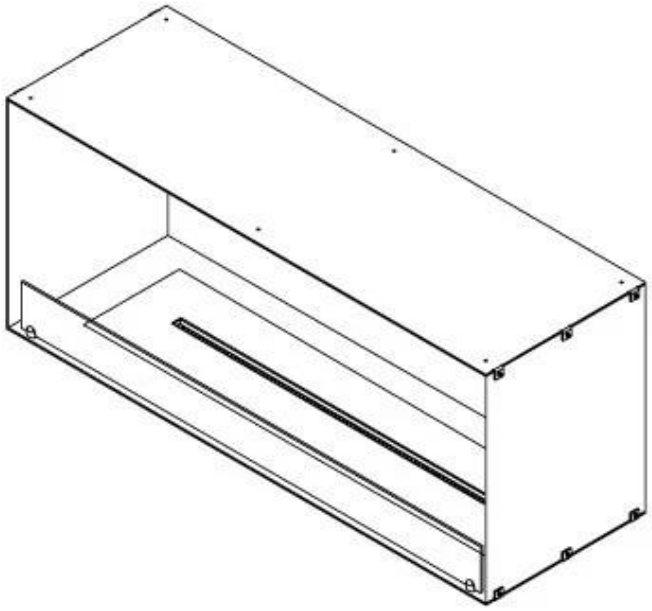

PrimeFire 1000

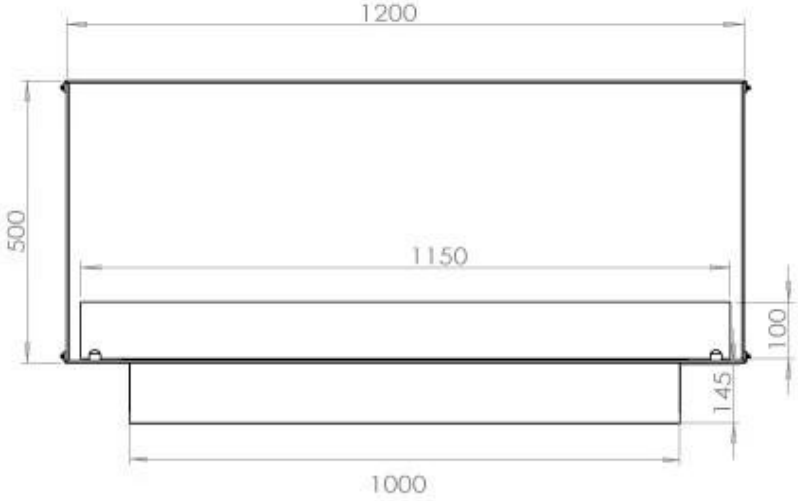

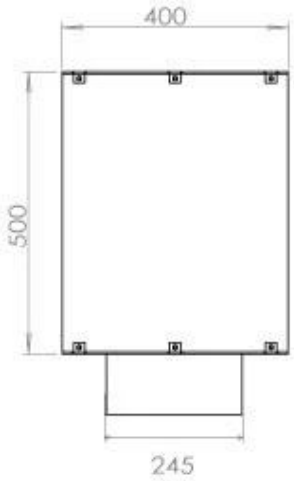

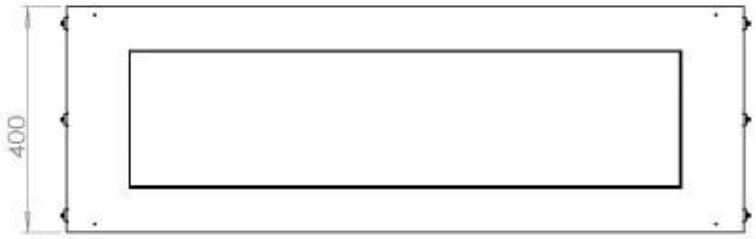

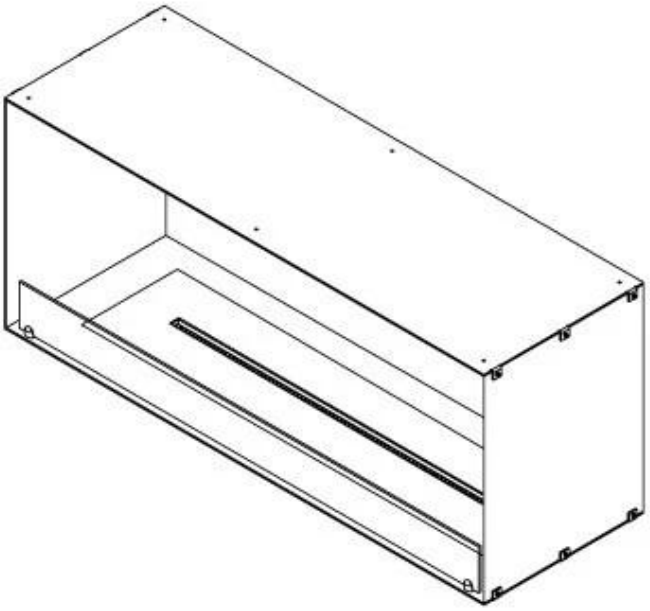
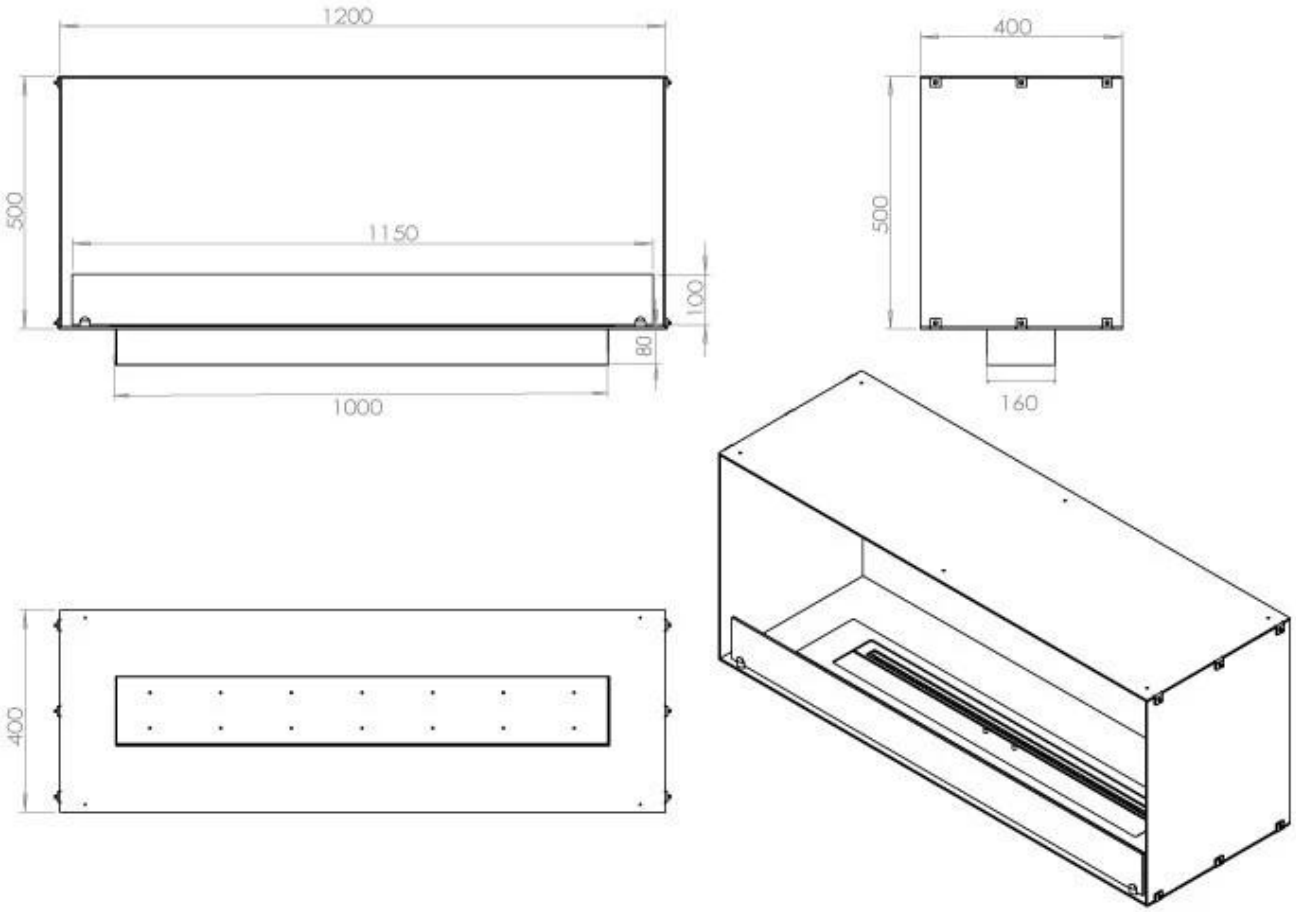
Superior Manual 1000