camino-bioetanolo.it

# FOCO CORNER 1000 - ANGOLO DESTRO

BIO-30-120

Foco Corner Right 1000 è un biocamino da incasso contemporaneo, progettato per l'installazione ad angolo, che offre una vista mozzafiato della fiamma sia dalla parte anteriore che da quella sinistra. Disponibile con bruciatori manuali o automatici, questo camino porta calore ed eleganza in qualsiasi ambiente. I modelli automatici consentono il controllo remoto per una maggiore comodità. Con un processo di installazione semplice e senza necessità di canna fumaria o condotto di areazione, è un'ottima scelta per interni moderni.

## SPECIFICHE TECNICHE

### Bruciatore

| | |
|---|---|
| Fiamme regolabili | Sì |
| Controllo | Telecomando |
| Controllo | Automatico |
| Controllo | Manuale |
| Dimensioni minime della stanza | 80 m³ |
| Modello di bruciatore | 4 litri Superior |
| Lunghezza della fiamma | 60 cm |
| Telecomando | Sì (componente aggiuntivo) |
| Tempo di combustione fino a | 6,5 ore |
| Requisiti di alimentazione | Sì |
| Requisiti di alimentazione | No |
| Potenza (Max) | 4,4 kW |
| Consumo | 0,62 l/ore |

### Dimensione

| | |
|---|---|
| Lunghezza | 100 cm |
| Altezza | 50 cm |
| Profondità | 40 cm |
| Peso | 30 kg |

### Aspetto esteriore

| | |
|---|---|
| Materiale | Acciaio |
| Spessore dell'acciaio | 4 mm |
| Colore | Nero |
| Vetro incluso | Sì |

### Modello

| | |
|---|---|
| Tipo di prodotto | Camino a bioetanolo trasparente da incasso |
| Tipo di carburante | Bioetanolo |
| Marchio | Foco |
| Canna fumaria | Non necessaria |
| Vista delle fiamme | 46 |
| Uso | Al chiuso |
| Garanzia | 2 Anni |
| Tasso di ricambio d'aria consigliato | 1 |

## FLA 3+ 790 mm

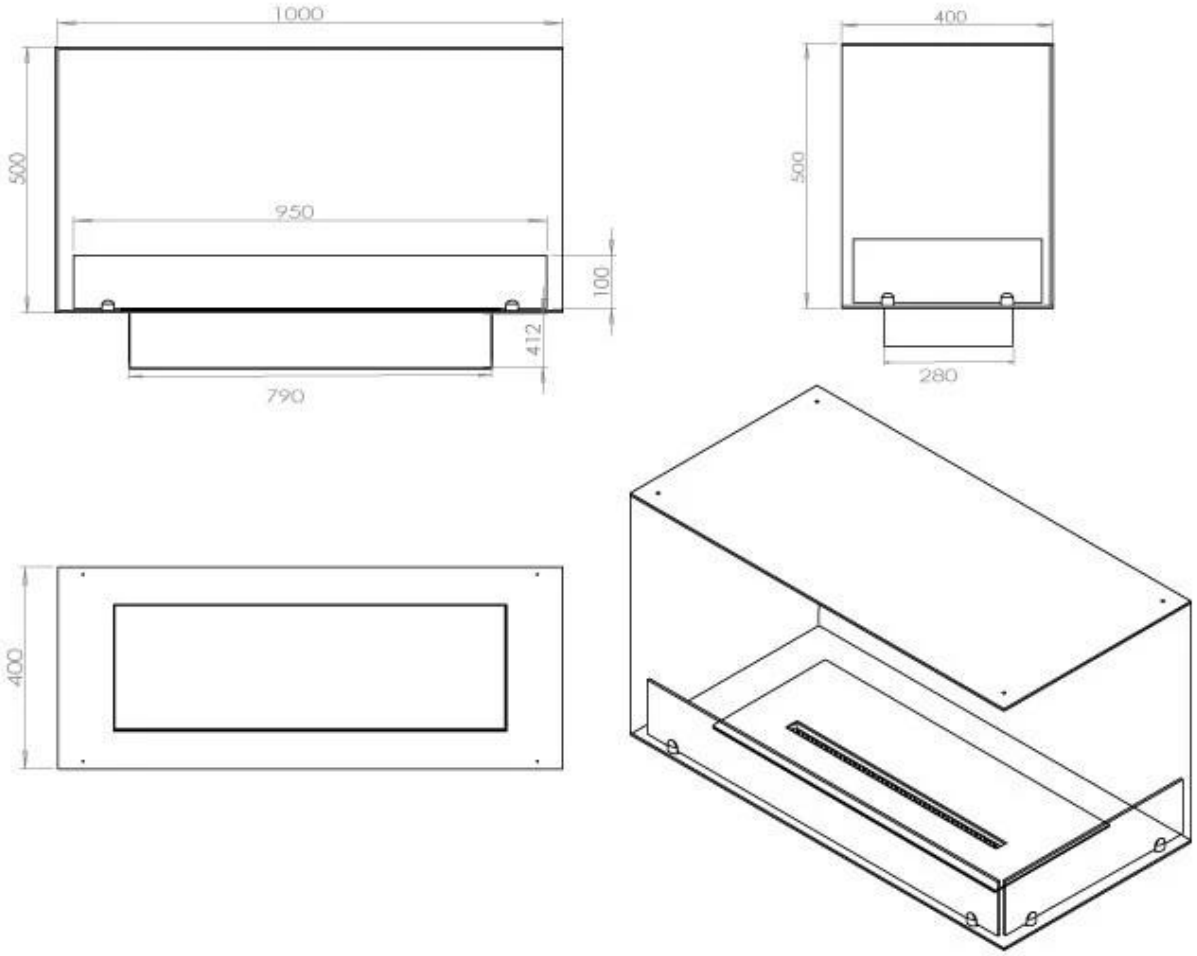

## FLA 3 790 mm

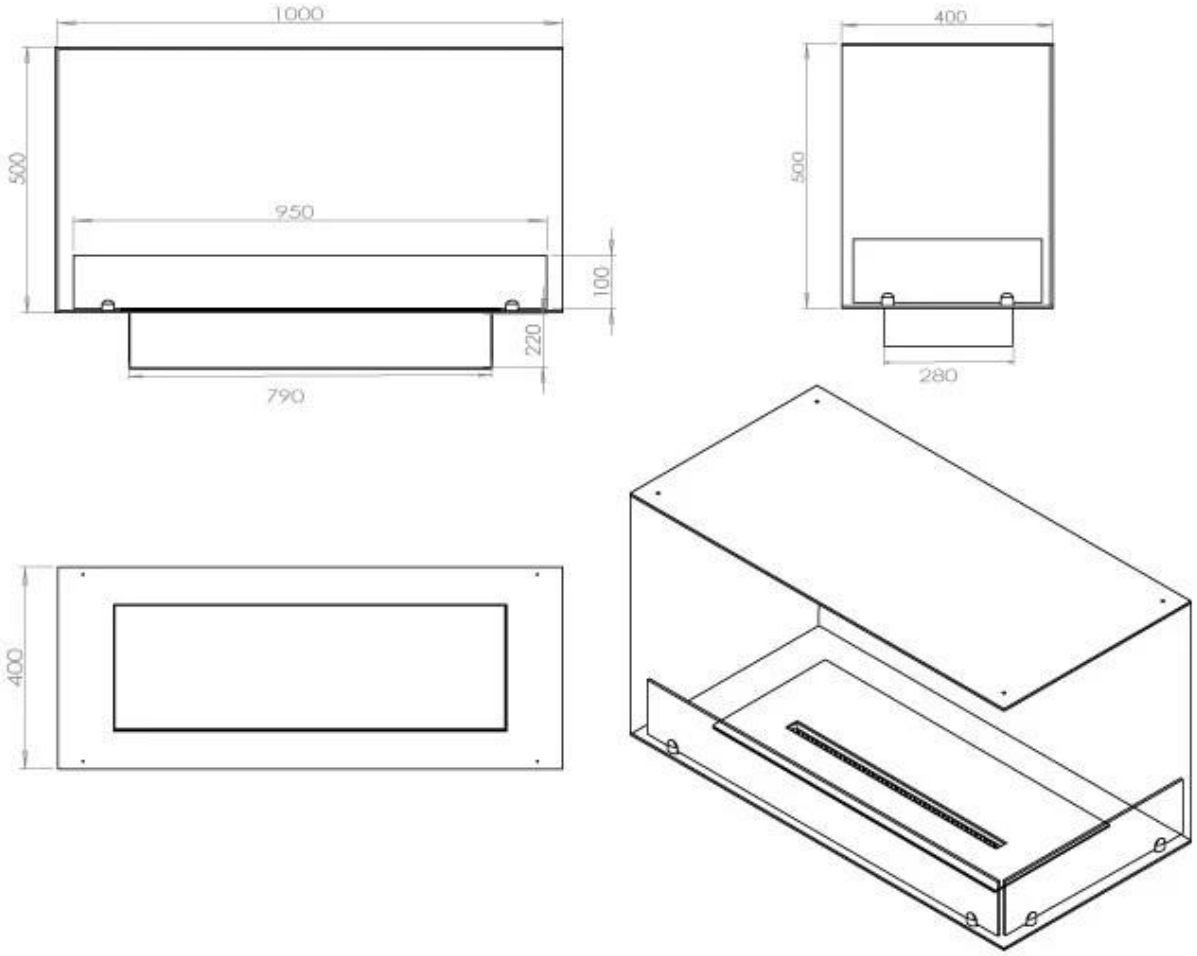

## Automatic burner 700

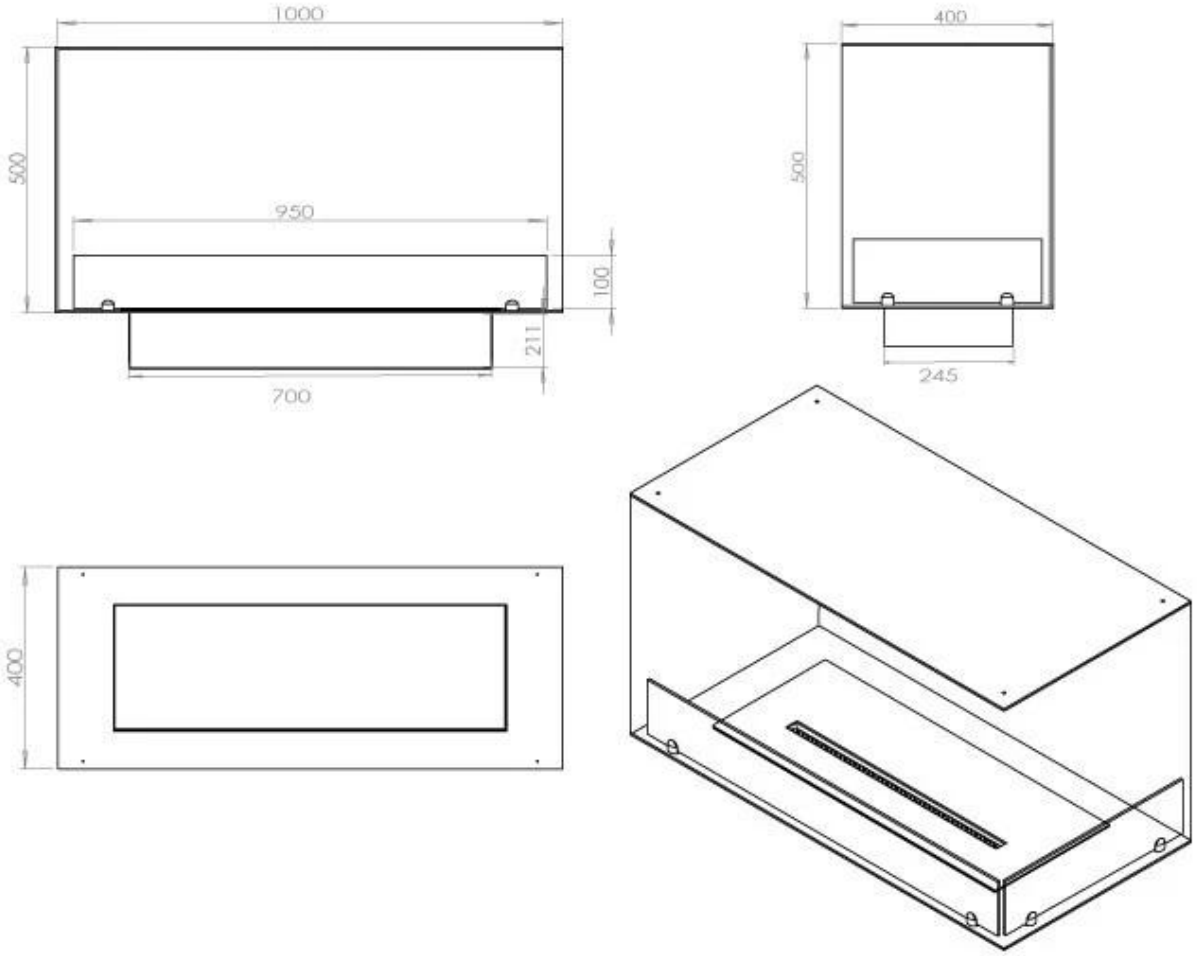

## PrimeFire 700

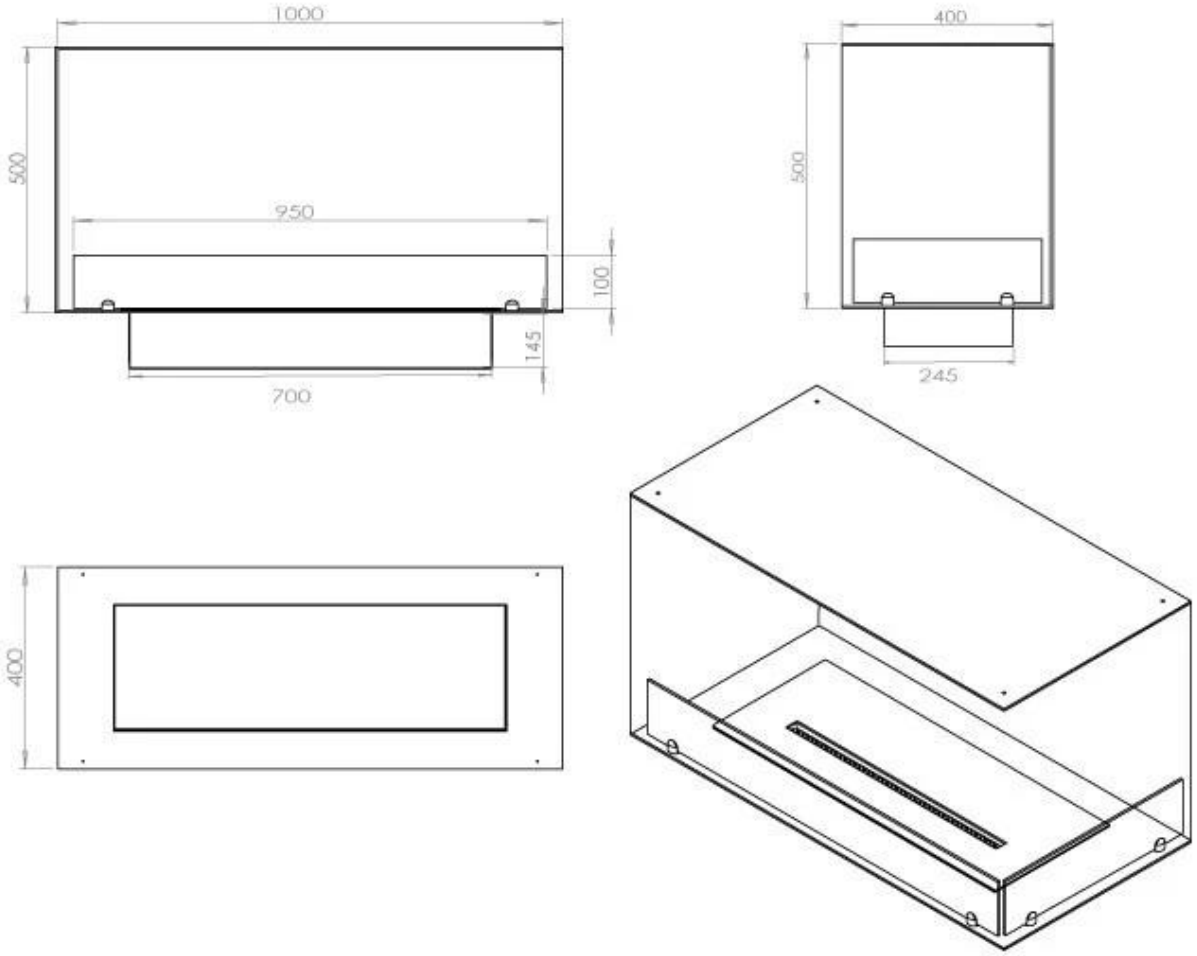
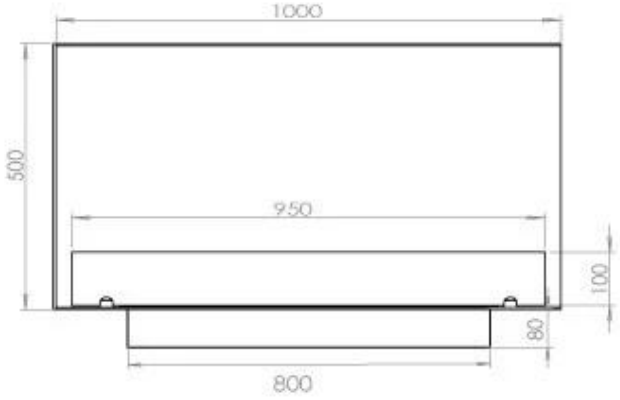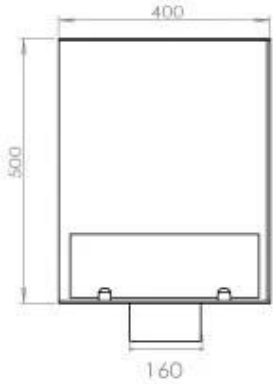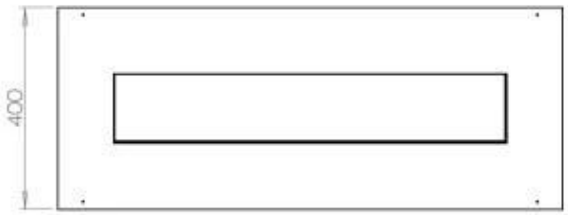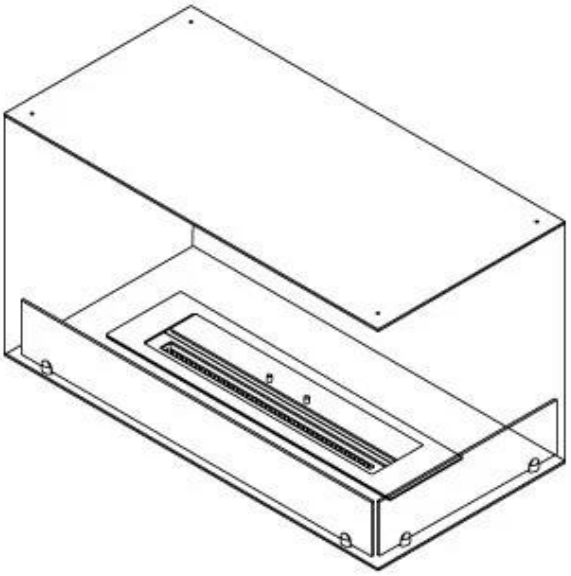
## Superior Manual 800