camino-bioetanolo.it

FOCO CORNER 1000 - ANGOLO SINISTRO

BIO-30-123

Foco Corner Left 1000 è un camino bioetanolo da incasso dal gusto contemporaneo, progettato per un'installazione angolare, che offre una vista spettacolare delle fiamme sia frontalmente che lateralmente. Disponibile con il bruciatore nell'opzione manuale o automatica, questo caminetto porta calore ed eleganza in qualsiasi ambiente. I modelli automatici offrono la comodità del telecomando per un utilizzo ancora più pratico. Con un processo di installazione semplice e senza necessità di canna fumaria o condotto di areazione, rappresenta un'ottima scelta per interni moderni.

SPECIFICHE TECNICHE

Bruciatore

Dimensioni minime della stanza	80 m³
Controllo	Telecomando
Controllo	Automatico
Controllo	Manuale
Fiamme regolabili	Sì
Modello di bruciatore	4 litri Superior
Lunghezza della fiamma	60 cm
Tempo di combustione fino a	6,5 ore
Telecomando	Sì (componente aggiuntivo)
Requisiti di alimentazione	No
Requisiti di alimentazione	Sì
Potenza (Max)	4,4 kW
Consumo	0,87 l/ore

Aspetto esteriore

Materiale	Acciaio
Spessore dell'acciaio	4 mm
Colore	Nero
Vetro incluso	Sì

Modello

Tipo di prodotto	Camino a bioetanolo trasparente da incasso
Tipo di carburante	Bioetanolo
Canna fumaria	Non necessaria
Marchio	Foco
Uso	Al chiuso
Vista delle fiamme	Angolare sx
Garanzia	2 Anni
Tasso di ricambio d'aria consigliato	1

Dimensione

Lunghezza	100 cm
Altezza	50 cm
Profondità	40 cm
Peso	30 kg

Superior Manual

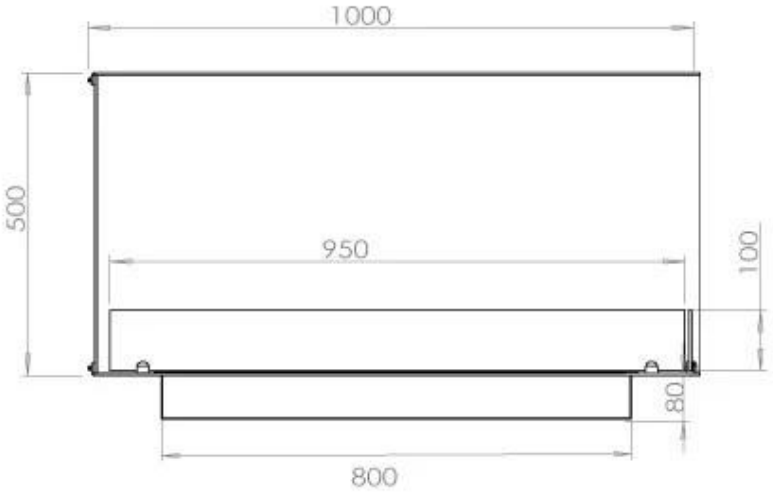

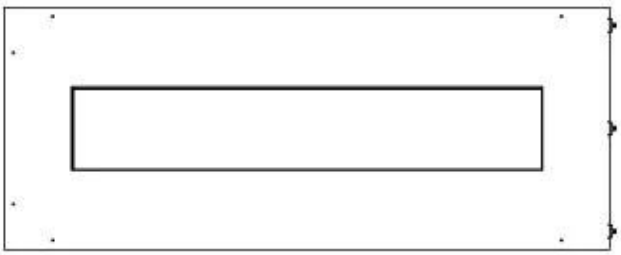

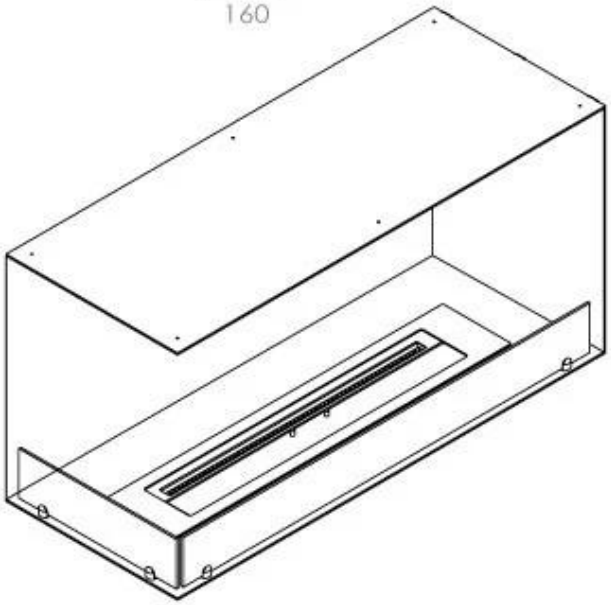

PrimeFire 700

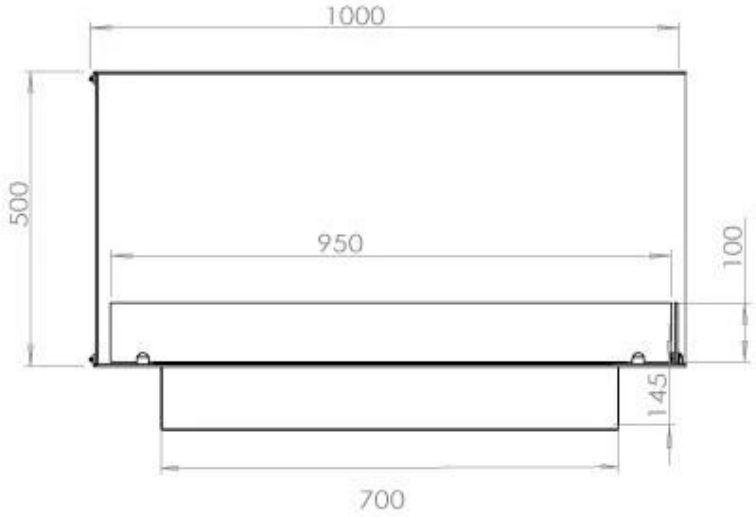

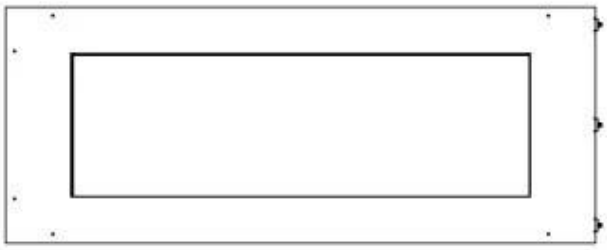

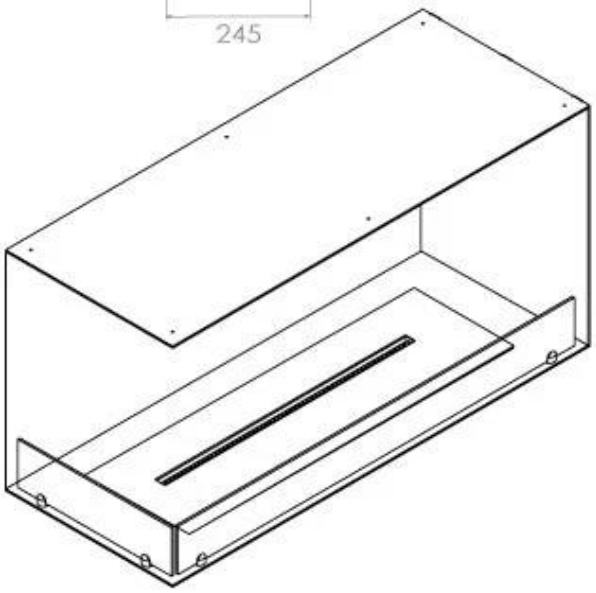

Automatic burner 700

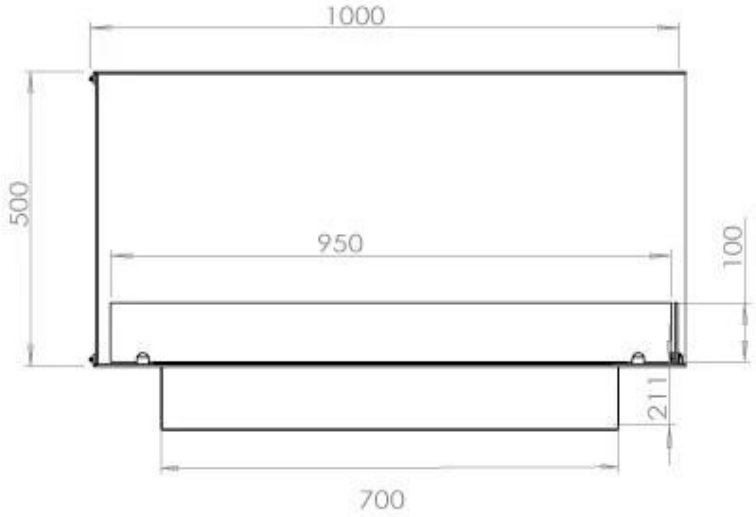

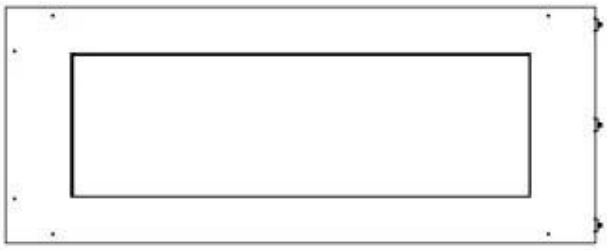

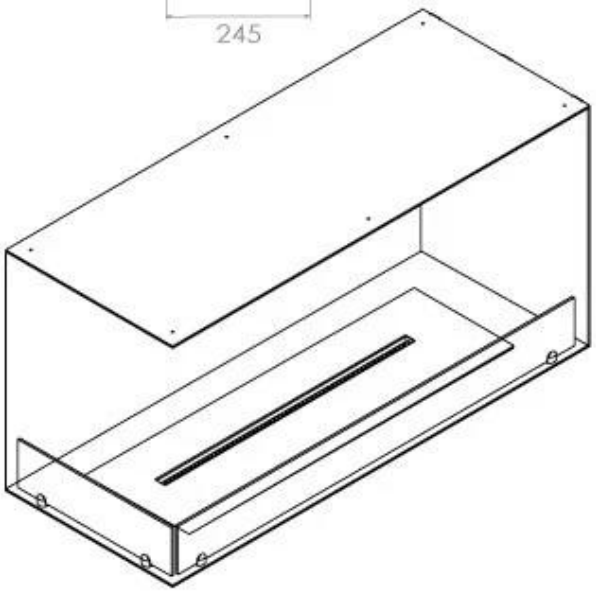

FLA 3 790 mm

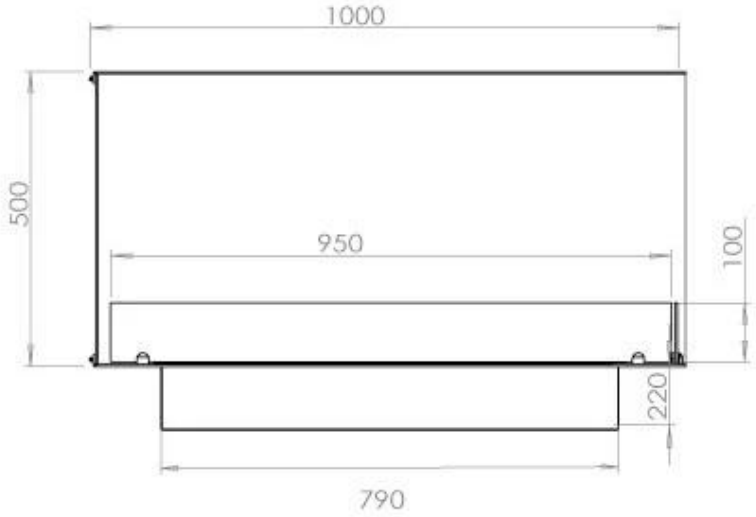

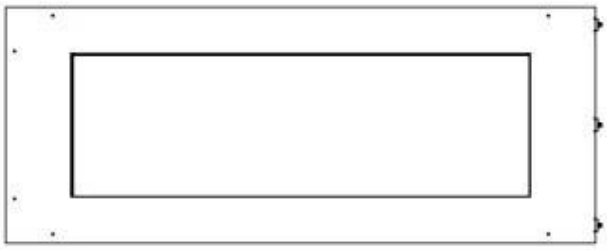

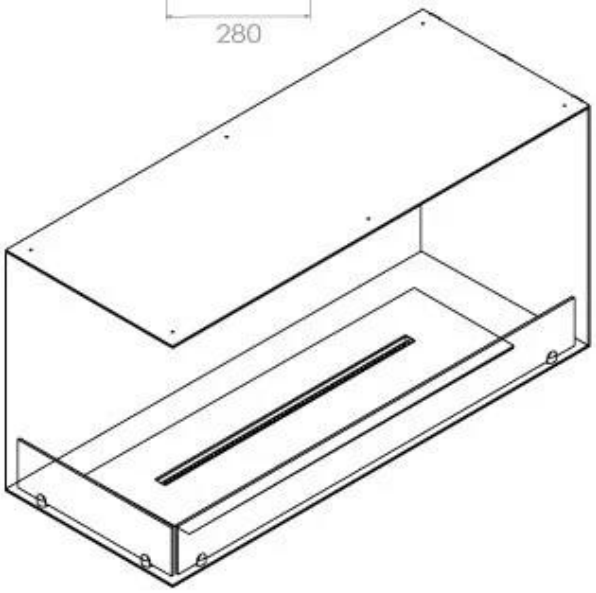
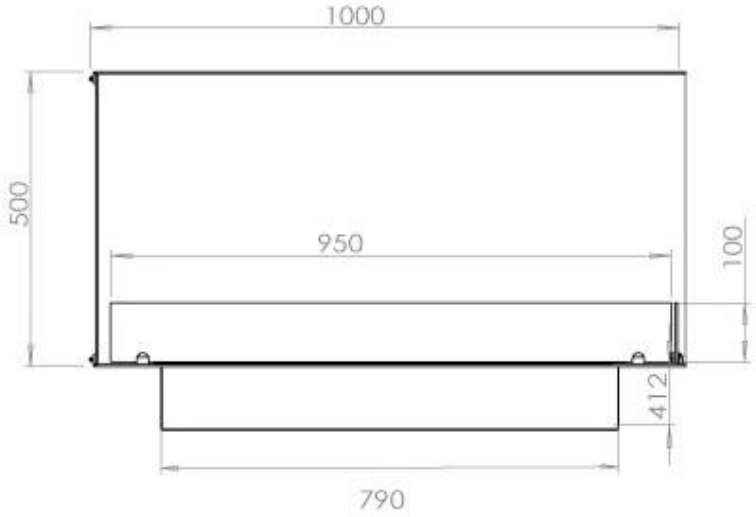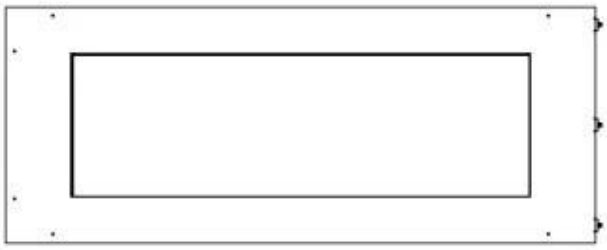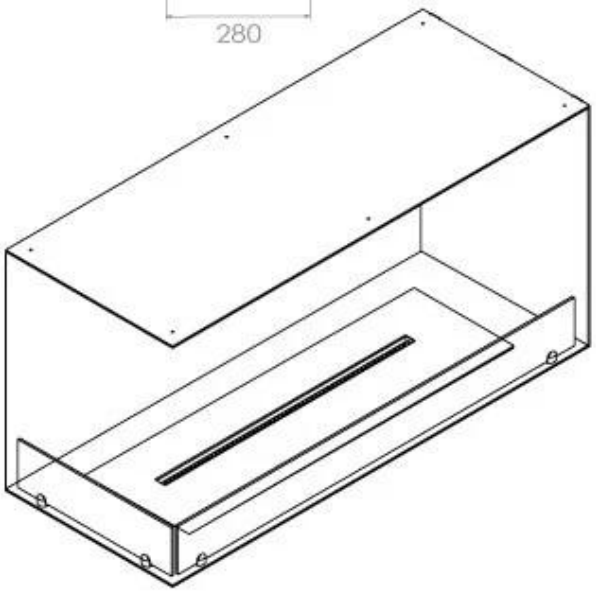
FLA 3+ 790 mm