FOCO ONE 600 SLIM - BIOCAMINO DA INCASSO FRONTALE

BIO-30-107

Foco One 600 Slim è un camino a bioetanolo compatto e elegante progettato per l'installazione ad incasso, che mostra le fiamme su un solo lato. Con una profondità di soli 20 cm, è ideale per pareti divisorie strette e interni moderni. Il bruciatore manuale Superior incluso presenta una fiamma regolabile e una capacità di 2,5 litri, offrendo fino a 7,5 ore di autonomia per ricarica. Realizzato in acciaio inossidabile verniciato a polvere nera da 4 mm, questo camino include vetro temperato per proteggere le fiamme dalle correnti e garantire un effetto elegante.

SPECIFICHE TECNICHE

Bruciatore

Controllo	Manuale
Dimensioni minime della stanza	60 m³
Fiamme regolabili	Sì
Modello di bruciatore	2,5 litri Superior
Lunghezza della fiamma	32 cm
Tempo di combustione fino a	7,5 ore
Telecomando	No
Capacità	2,5 Litro
Requisiti di alimentazione	No
Potenza (Max)	2,3 kW
Consumo	0,33 l/ore

Dimensione

Lunghezza	60 cm
Altezza	50 cm
Profondità	20 cm
Peso	20 kg

Aspetto esteriore

Materiale	Acciaio
Spessore dell'acciaio	4 mm
Colore	Nero
Vetro incluso	Sì

Modello

Tipo di carburante	Bioetanolo
Tipo di prodotto	Camino a bioetanolo frontale
Canna fumaria	Non necessaria
Marchio	Foco
Uso	Al chiuso
Vista delle fiamme	Frontale
Garanzia	2 Anni
Tasso di ricambio d'aria consigliato	1
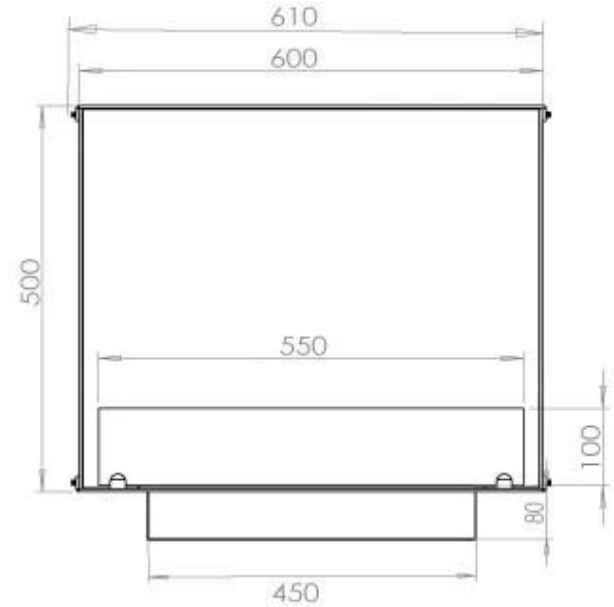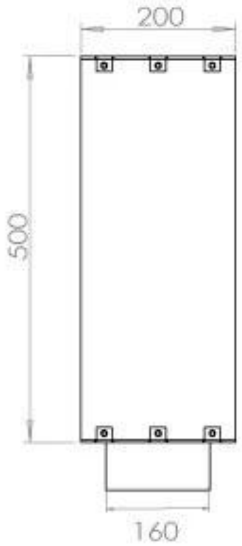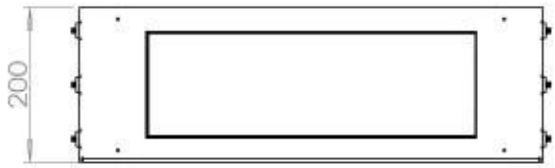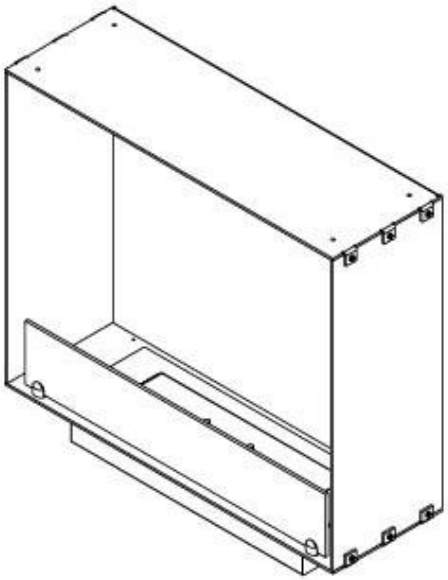
Superior Manual