camino-bioetanolo.it

FOCO FOUR 800 - BIOCAMINO A ISOLA

BIO-30-116

Foco Four 800 è un caminetto a bioetanolo unico nel suo genere, dotato di 4 lati e progettato per un'installazione ad incasso, offrendo una vista delle fiamme a 360 gradi. Perfetto da utilizzare sotto una parete flottante o un piano TV montato, questo camino moderno crea un punto focale sorprendente. Scegli tra bruciatori manuali o automatici, compresi quelli con telecomando. Realizzato in acciaio inox verniciato a polvere e con vetro temperato, garantisce un'esperienza di fiamma stabile e sicura.

SPECIFICHE TECNICHE

Bruciatore

Controllo	Telecomando
Controllo	Automatico
Controllo	Manuale
Dimensioni minime della stanza	70 m³
Fiamme regolabili	Sì
Modello di bruciatore	3,5 litri Superior
Lunghezza della fiamma	45 cm
Tempo di combustione fino a	7,5 ore
Telecomando	Sì (componente aggiuntivo)
Requisiti di alimentazione	No
Requisiti di alimentazione	Sì
Potenza (Max)	3,2 kW
Consumo	0,46 l/ore

Aspetto esteriore

Materiale	Acciaio
Spessore dell'acciaio	4 mm
Colore	Nero
Vetro incluso	Sì

Modello

Tipo di prodotto	4-sided built-in bioethanol fireplace
Tipo di carburante	Bioetanolo
Canna fumaria	Non necessaria
Marchio	Foco
Uso	Al chiuso
Vista delle fiamme	44,1
Garanzia	2 Anni
Tasso di ricambio d'aria consigliato	1

Dimensione

Lunghezza	80 cm
Profondità	40 cm
Peso	25 kg

PrimeFire 700

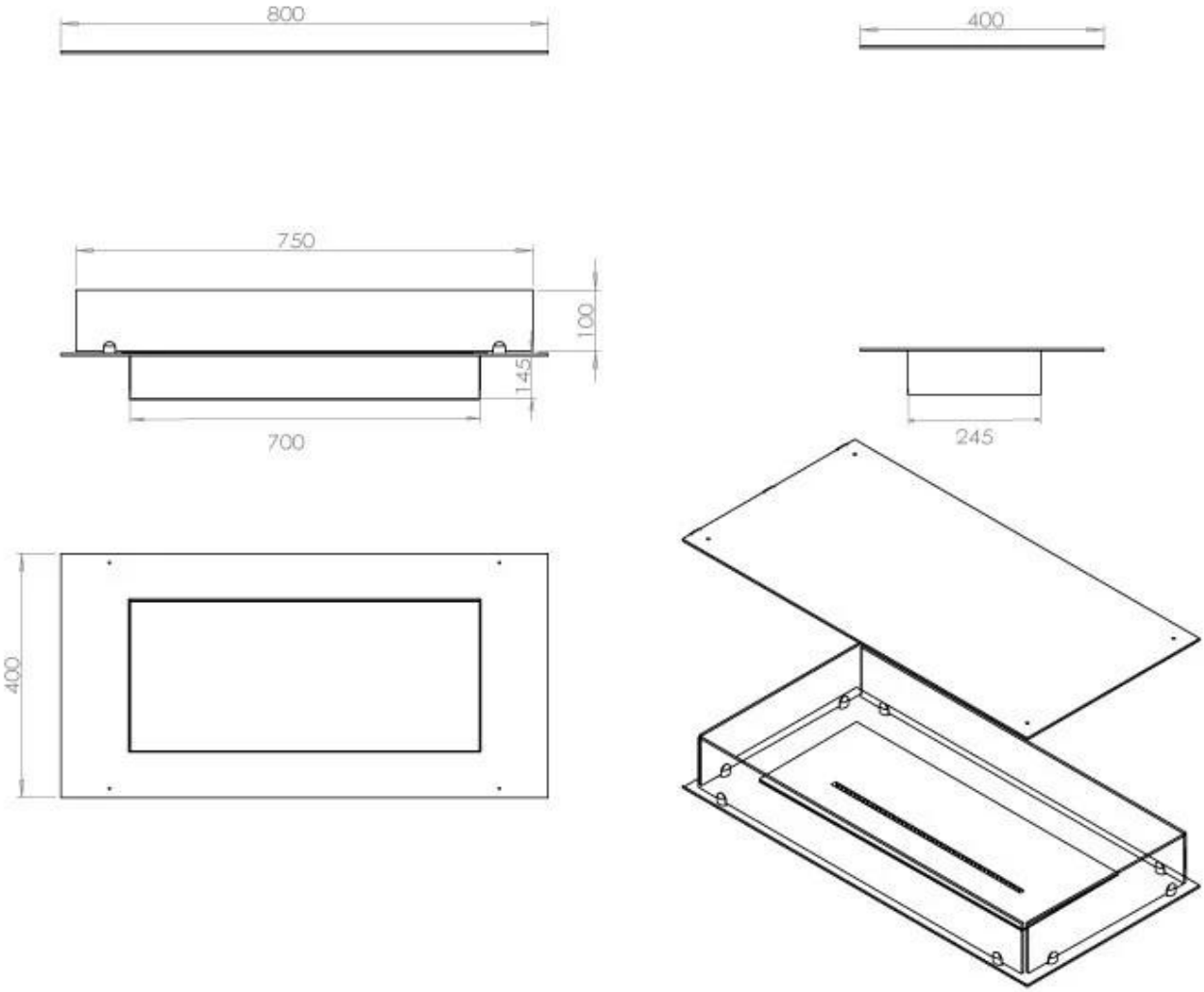

Automatic burner 700

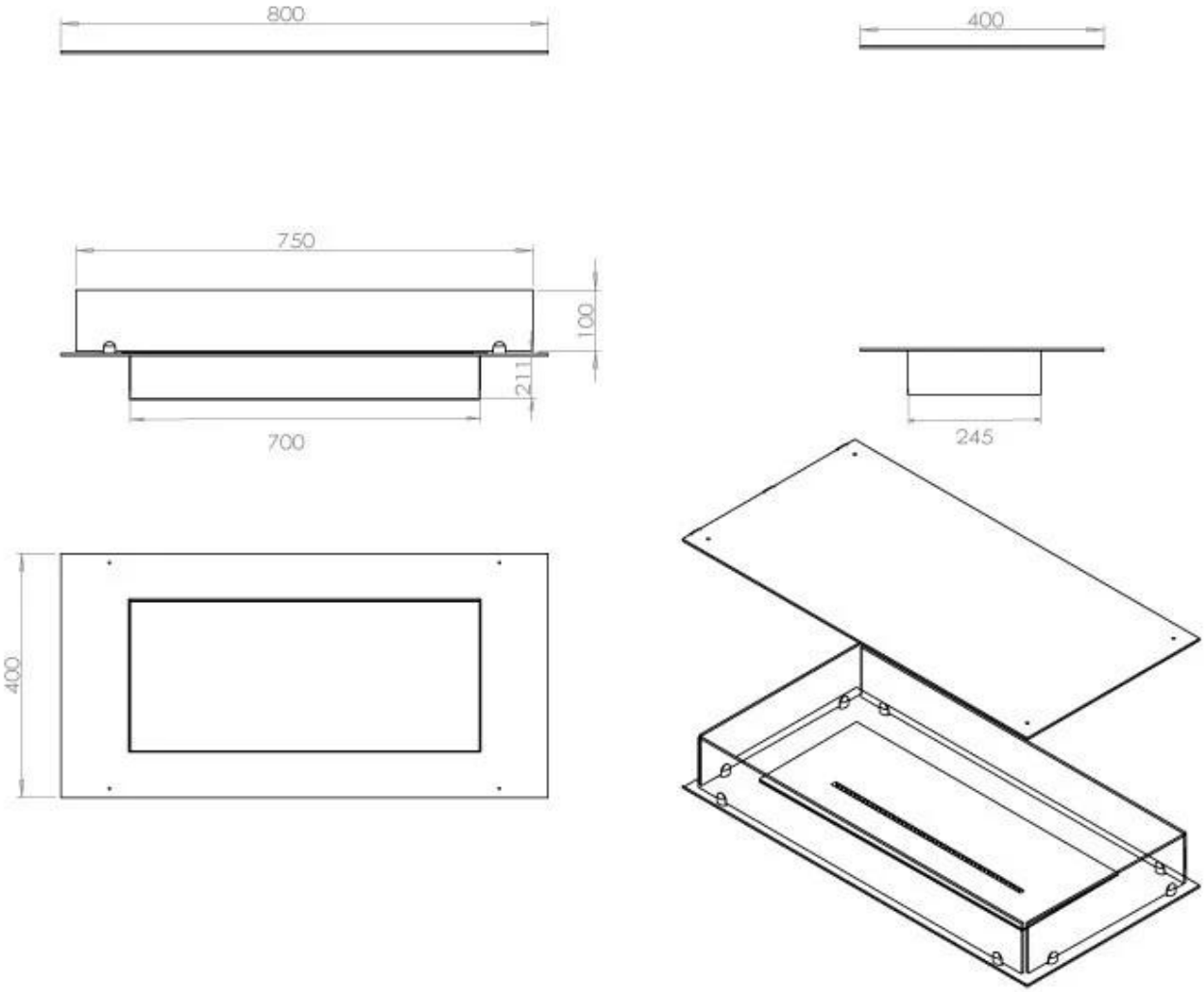
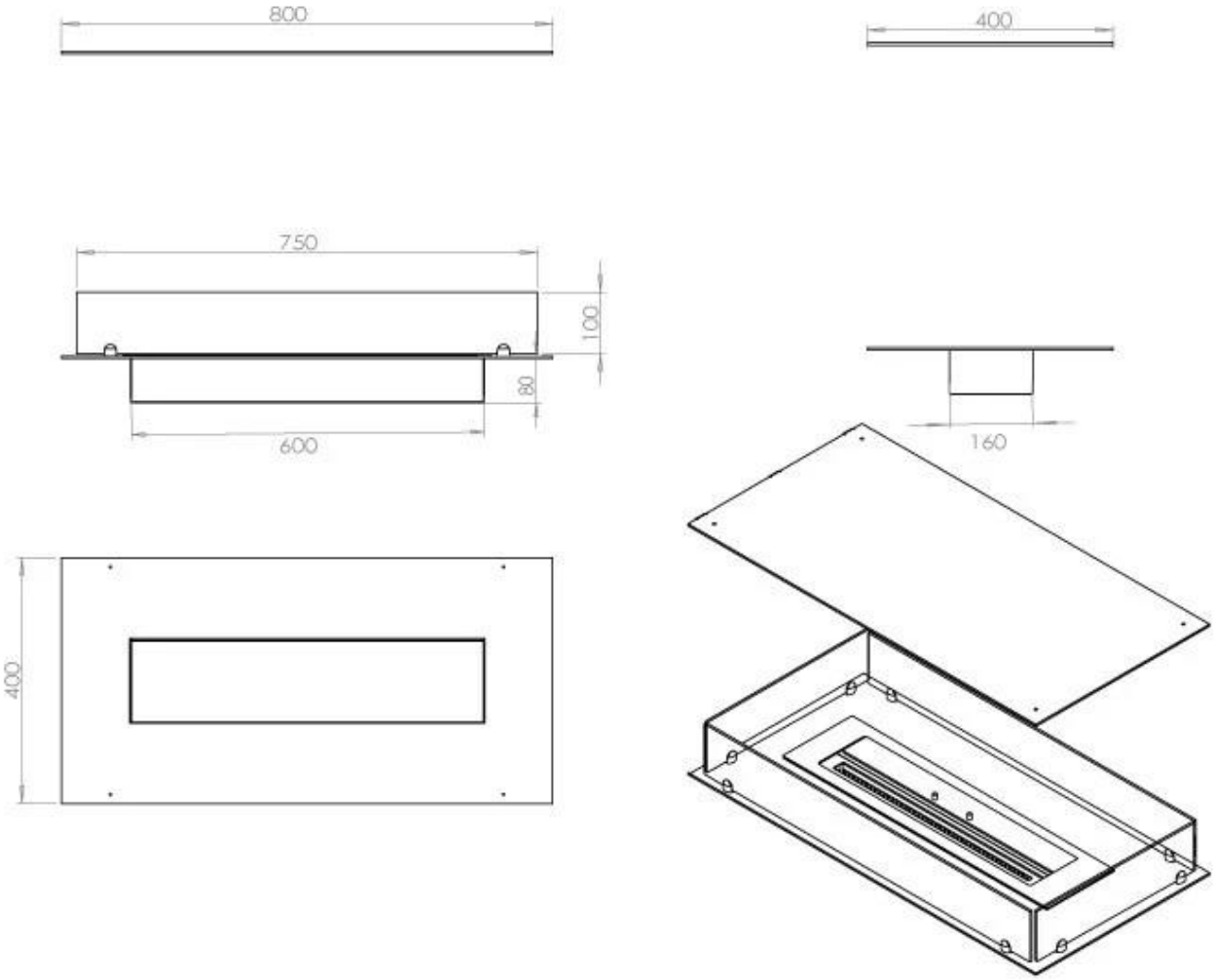
Superior Manual