camino-bioetanolo.it

FOCO TWO 600 SLIM - BIOCAMINO DA INCASSO SU DUE LATI

BIO-30-101

Foco Two 600 Slim è un elegante camino a bioetanolo a tunnel progettato per l'installazione in pareti con profondità limitata, essendo profondo solo 20 cm. Questo camino consente di vedere le fiamme da due lati opposti. Dotato di un bruciatore a bioetanolo Superior 450 regolabile con una capacità di 2,5 litri, offre fino a 7,5 ore di tempo di combustione. Realizzato in acciaio inossidabile verniciato a polvere da 4 mm, il camino include vetro temperato per proteggere le fiamme dalle correnti d'aria, garantendo una protezione dalle correnti e garantendo un'esperienza di fiamma stabile.

SPECIFICHE TECNICHE

Bruciatore

Dimensioni minime della stanza	60 m³
Controllo	Manuale
Fiamme regolabili	Sì
Lunghezza della fiamma	26 cm
Modello di bruciatore	2,5 litri Superior
Tempo di combustione fino a	7,5 ore
Telecomando	No
Capacità	2,5 Litro
Requisiti di alimentazione	No
Potenza (Max)	2,2 kW

Dimensione

Lunghezza	60 cm
Altezza	50 cm
Profondità	20 cm

Modello

Tipo di prodotto	Camino a bioetanolo trasparente da incasso
Tipo di carburante	Bioetanolo
Marchio	Foco
Uso	Al chiuso
Garanzia	2 Anni
Tasso di ricambio d'aria consigliato	1

Aspetto esteriore

Materiale	Acciaio
Spessore dell'acciaio	4 mm
Colore	Nero
Vetro incluso	Sì
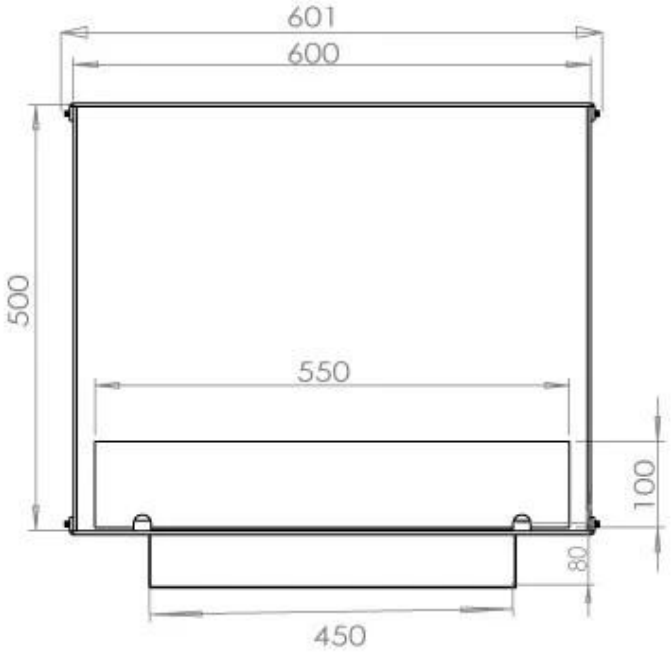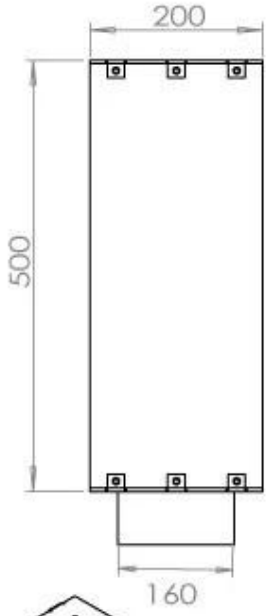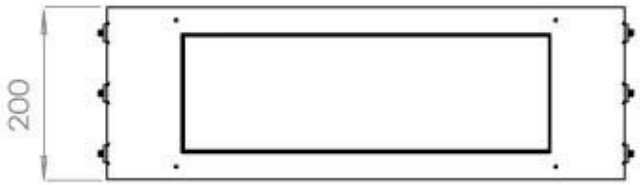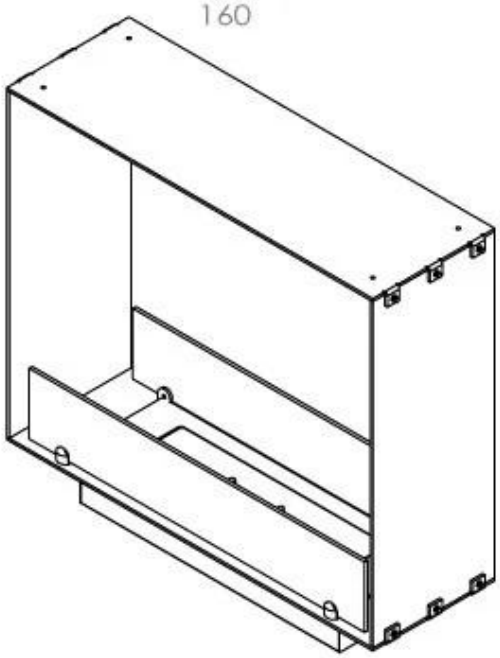
Superior manual