camino-bioetanolo.it

FOCO CORNER 800 - ANGOLO SINISTRO

BIO-30-122

Foco Corner Left 800 è un biocamino da incasso contemporaneo, progettato per l'installazione ad angolo, che offre una vista mozzafiato della fiamma sia dalla parte anteriore che da quella sinistra. Disponibile con bruciatori manuali o automatici, questo camino porta calore ed eleganza in qualsiasi ambiente. I modelli automatici consentono il controllo remoto per una maggiore comodità. Con un processo di installazione semplice e senza necessità di canna fumaria o condotto di areazione, è un'ottima scelta per interni moderni.

SPECIFICHE TECNICHE

Bruciatore

Controllo	Automatico
Controllo	Manuale
Controllo	Telecomando
Dimensioni minime della stanza	70 m³
Fiamme regolabili	Sì
Modello di bruciatore	3,5 litri Superior
Lunghezza della fiamma	45 cm
Tempo di combustione fino a	7,5 ore
Telecomando	Sì (componente aggiuntivo)
Requisiti di alimentazione	Sì
Requisiti di alimentazione	No
Potenza (Max)	3,2 kW
Consumo	0,46 l/ore

Modello

Tipo di carburante	Bioetanolo
Tipo di prodotto	Camino a bioetanolo trasparente da incasso
Canna fumaria	Non necessaria
Marchio	Foco
Uso	Al chiuso
Vista delle fiamme	Angolare sx
Garanzia	2 Anni
Tasso di ricambio d'aria consigliato	1

Dimensione

Lunghezza	80 cm
Altezza	50 cm
Profondità	40 cm
Peso	25 kg

Aspetto esteriore

Materiale	Acciaio
Spessore dell'acciaio	4 mm
Colore	Nero
Vetro incluso	Sì

Automatic burner

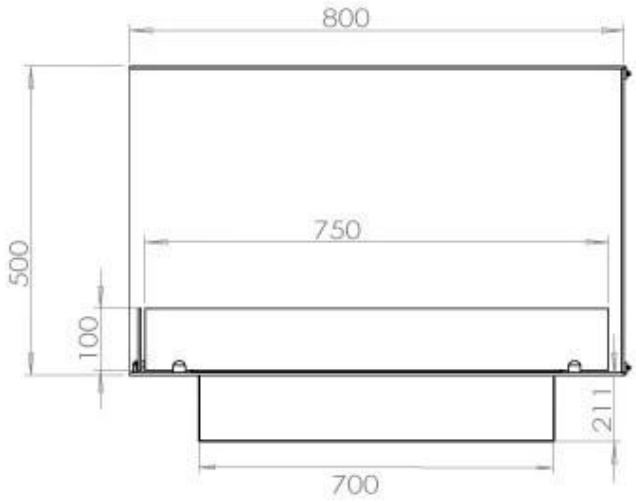

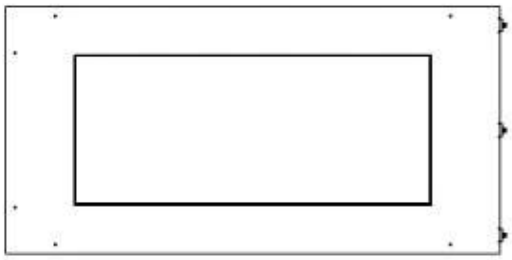

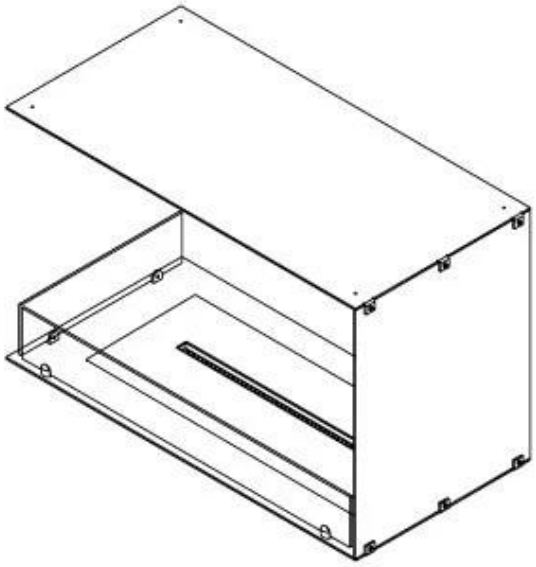

PrimeFire 700

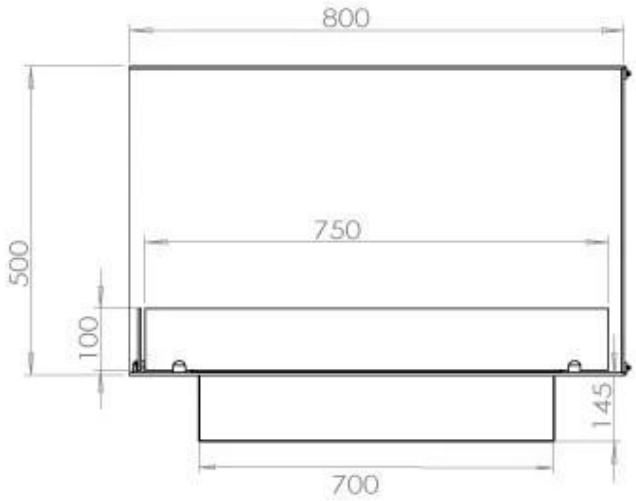

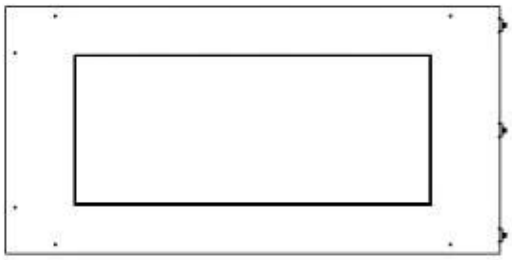

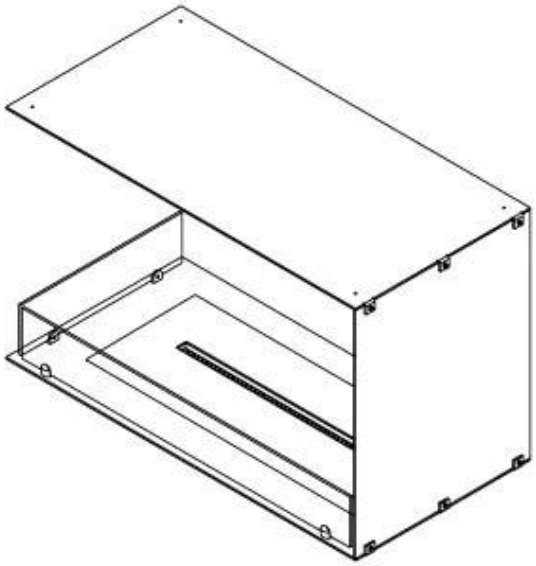
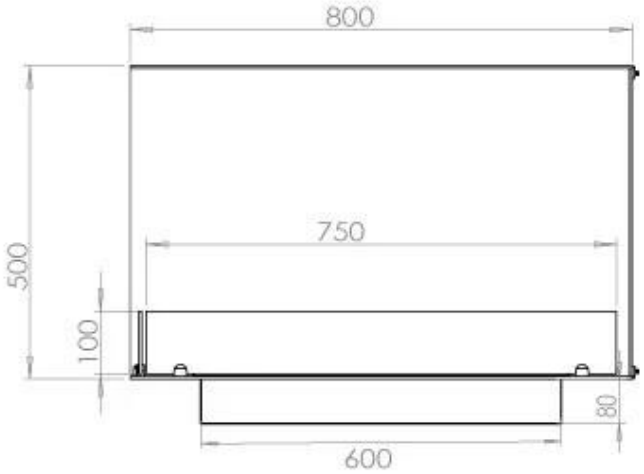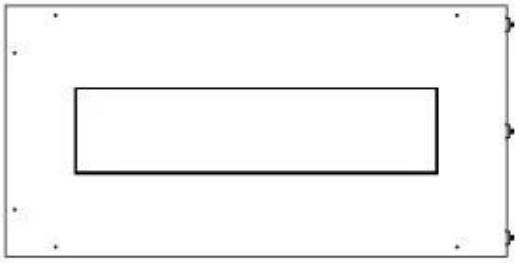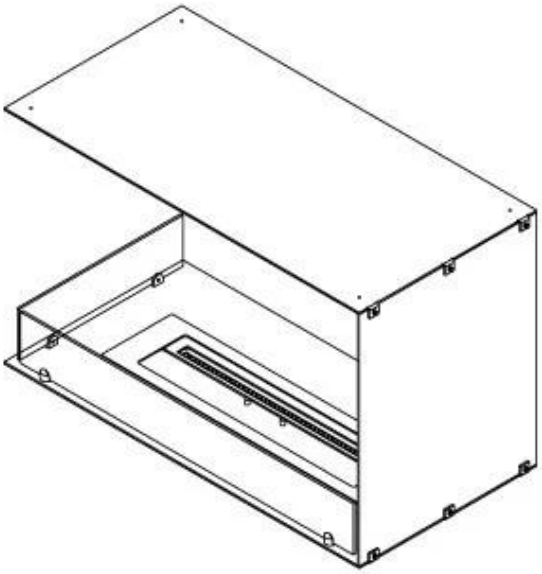
Superior Manual