FOCO TWO 1200 - BIOCAMINO DA INCASSO SU DUE LATI

BIO-30-106

Foco Two 1200 è un camino a bioetanolo a tunnel bifacciale progettato per un'installazione da incasso, che consente di godere della vista delle fiamme da lati opposti. Questo camino è perfetto per essere incassato in una parete divisoria o come separatore tra il soggiorno e la cucina. Scegli tra un bruciatore a bioetanolo manuale o uno automatico. Quest'ultimo offre livelli di fiamma regolabili e un controllo a distanza per maggiore comodità. Realizzato in acciaio inox verniciato a polvere da 4 mm con vetro temperato, Foco Two garantisce un'esperienza di fiamma stabile e sicura, aggiungendo un tocco moderno e di stile alla propria abitazione.

SPECIFICHE TECNICHE

Bruciatore

Controllo	Telecomando
Controllo	Automatico
Controllo	Manuale
Dimensioni minime della stanza	90 m³
Fiamme regolabili	Sì
Modello di bruciatore	5 litri Superior
Lunghezza della fiamma	85 cm
Tempo di combustione fino a	6 ore
Telecomando	Sì (componente aggiuntivo)
Requisiti di alimentazione	No
Requisiti di alimentazione	Sì
Potenza (Max)	6,2 kW
Consumo	0,72 l/ore

Modello

Tipo di prodotto	Camino a bioetanolo trasparente da incasso
Tipo di carburante	Bioetanolo
Canna fumaria	Non necessaria
Marchio	Foco
Uso	Al chiuso
Garanzia	2 Anni
Tasso di ricambio d'aria consigliato	1

Dimensione

Lunghezza	120 cm
Altezza	50 cm
Profondità	40 cm
Peso	35 kg

Aspetto esteriore

Materiale	Acciaio
Spessore dell'acciaio	4 mm
Colore	Nero
Vetro incluso	Sì

PrimeFire 1000

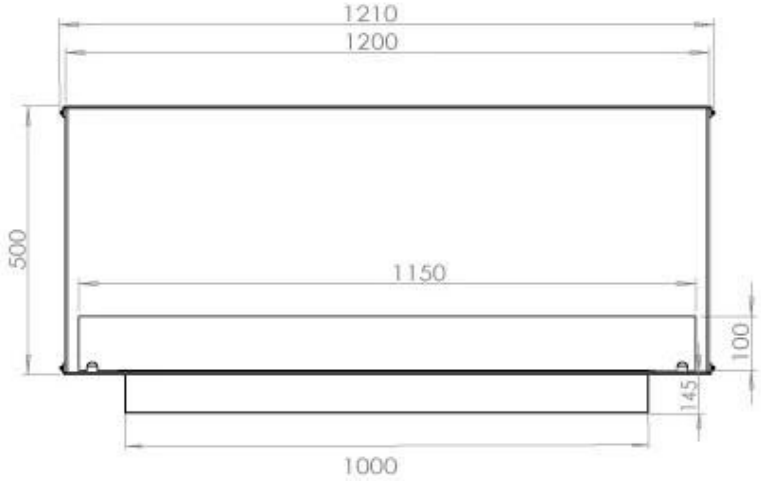

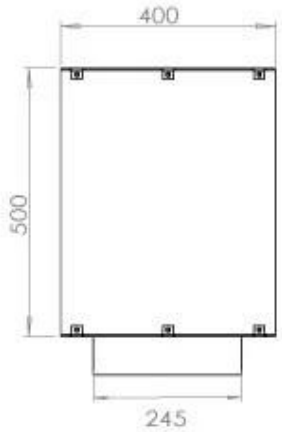

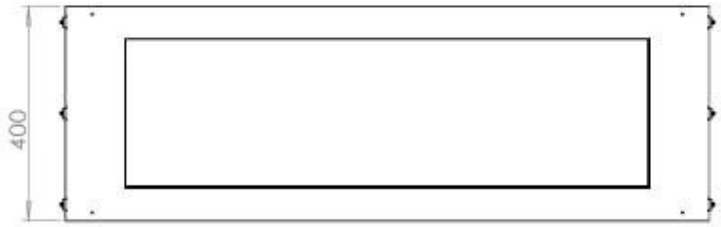

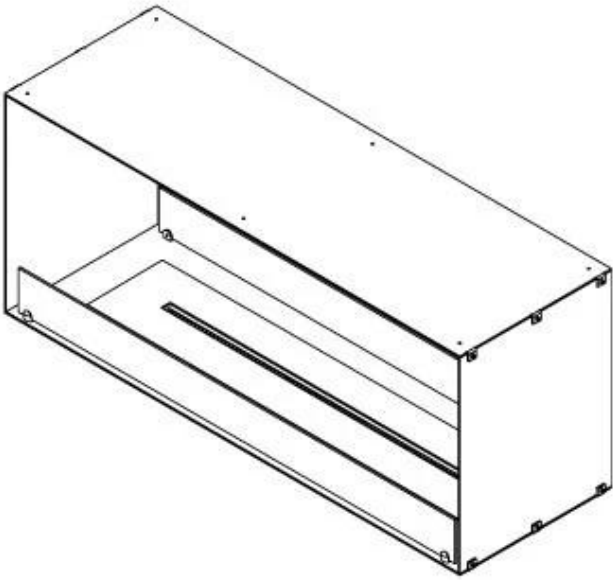

FLA 3 990 mm

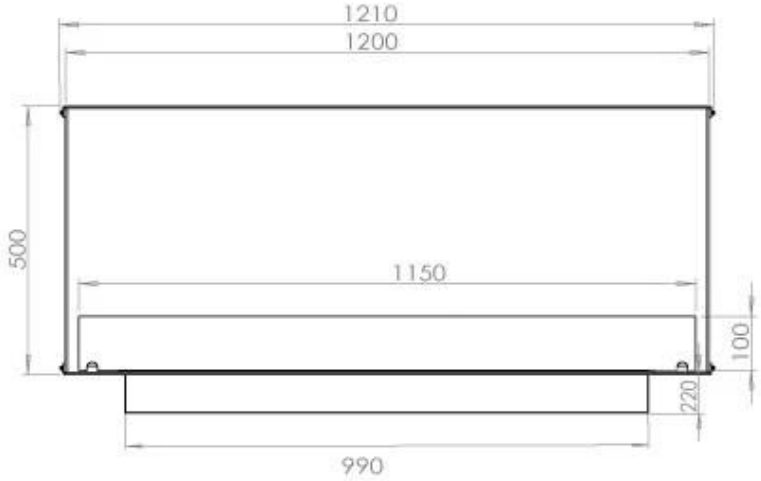

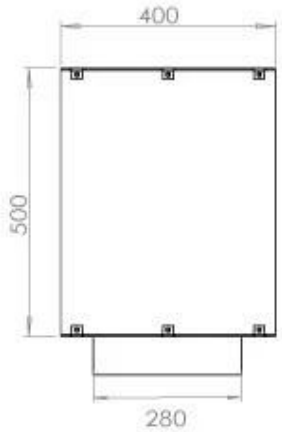

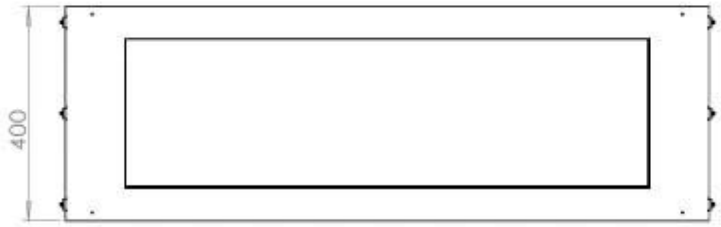

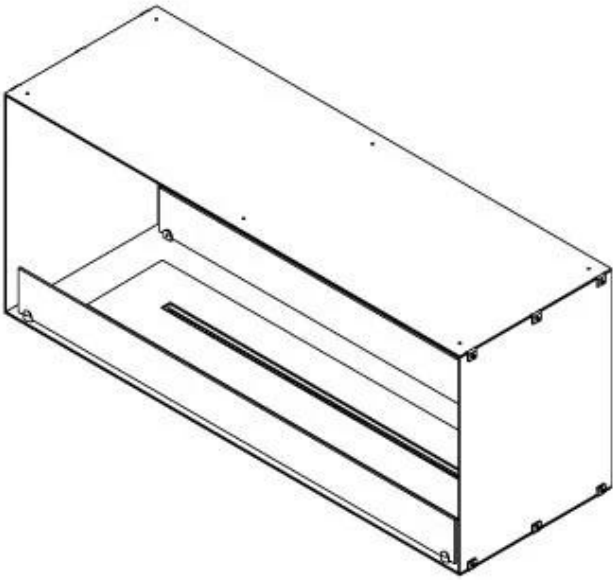

FLA 3+ 990 mm

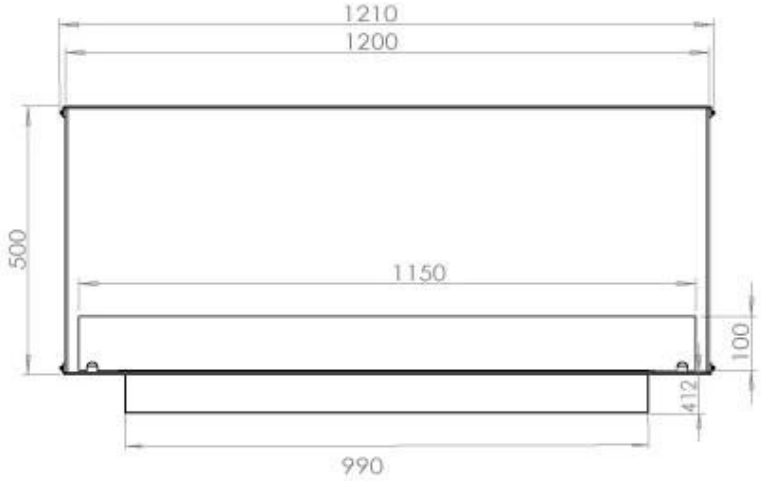

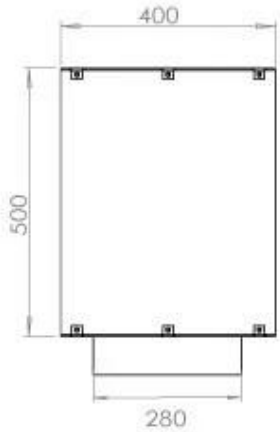

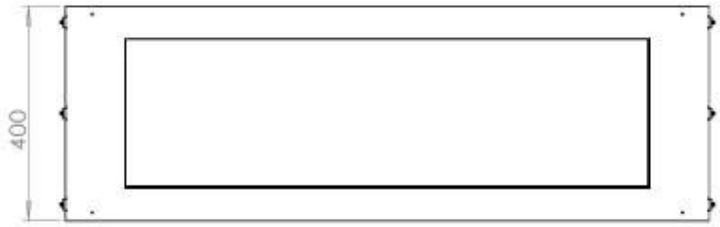

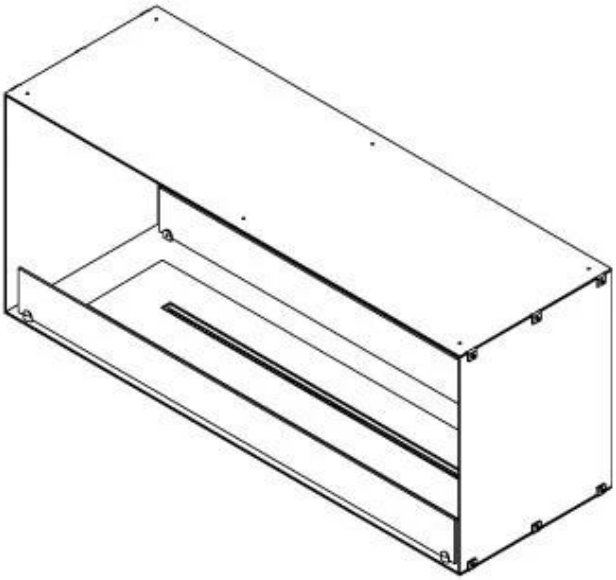

DISEGNO TECNICO

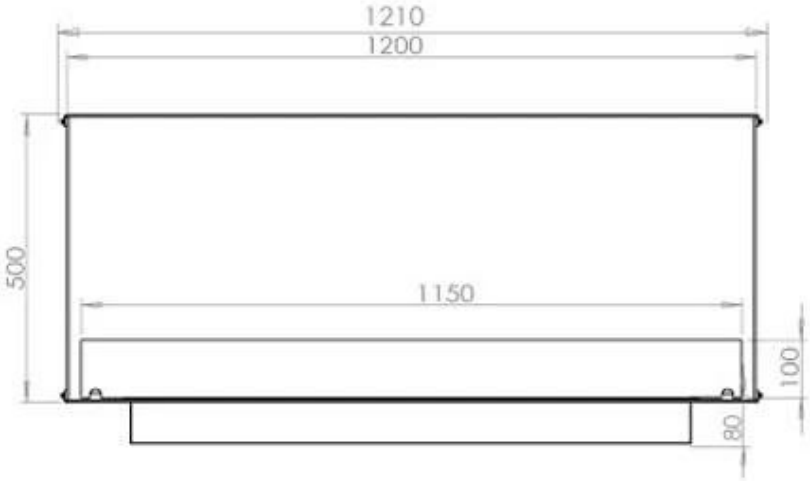

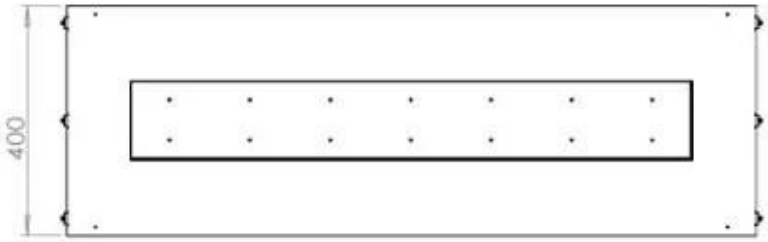

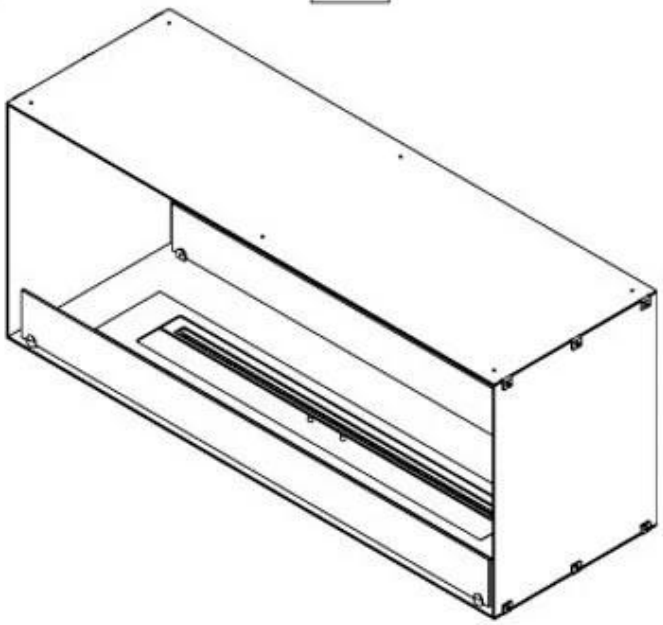
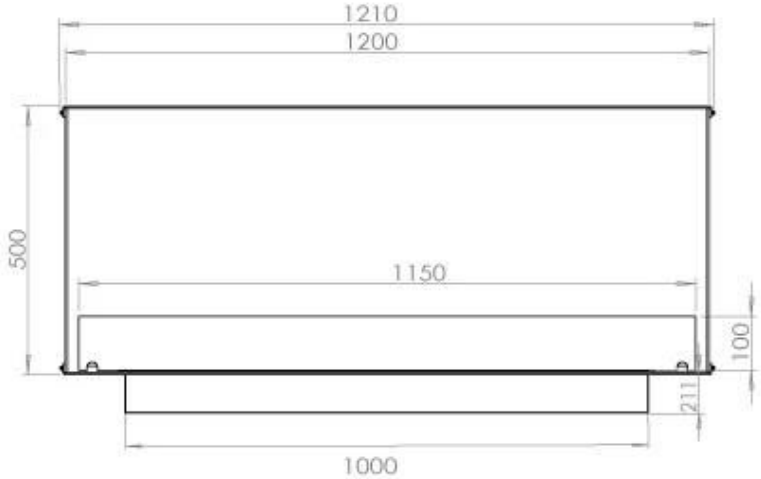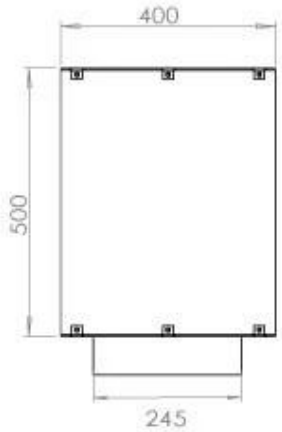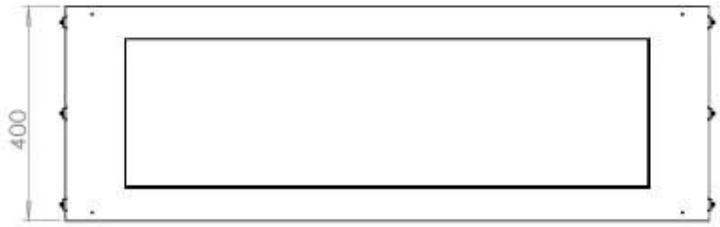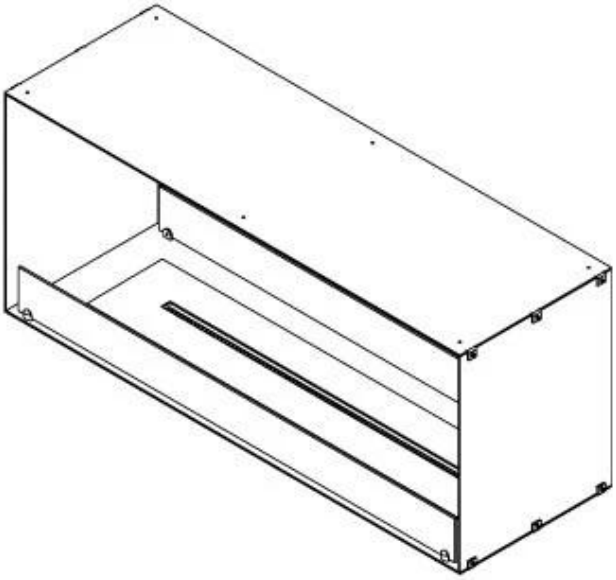
Automatic burner 1000