camino-bioetanolo.it

BIOCAMINO DA PARETE SU 3 LATI

BIO-30-023

Il biocamino da parete trifacciale di ScandiFlames unisce design moderno e funzionalità. Con dimensioni di L: 53 cm x H: 59,8 cm x P: 30 cm, una capacità di 2,5 litri e un'autonomia di 7,5 ore, offre un'atmosfera accogliente e un potere calorifico di 2,4 kW. Ideale per chi cerca un camino elegante, facile da installare e senza la necessità di canna fumaria. Perfetto per ambienti moderni e minimalisti.

SPECIFICHE TECNICHE

Specifiche principali

Tipo di prodotto	Camino a bioetanolo da incasso trifacciale
Marchio	ScandiFlames
Uso	Al chiuso
Garanzia	2 Anni

Dimensioni & Peso

Lunghezza	53 cm
Altezza	59,8 cm
Profondità	30 cm
Peso	8 kg

Specifiche Tecniche

Dimensioni minime della stanza	60 m³
Tipo di carburante	Bioetanolo
Tempo di combustione fino a	7,5 ore
Capacità	2,5 Litro
Potenza (Max)	2,4 kW
Consumo	0,33 l/ore
Tasso di ricambio d'aria consigliato	1

Specifiche del bruciatore

Fiamme regolabili	Sì
Controllo	Manuale
Modello di bruciatore	2,5 litri Superior
Lunghezza della fiamma	32 cm
Telecomando	No

Materiale e aspetto

Materiale	Acciaio
Colore	Nero
Vetro incluso	Sì

Dettagli di installazione

Canna fumaria	Non necessaria
Requisiti di alimentazione	No

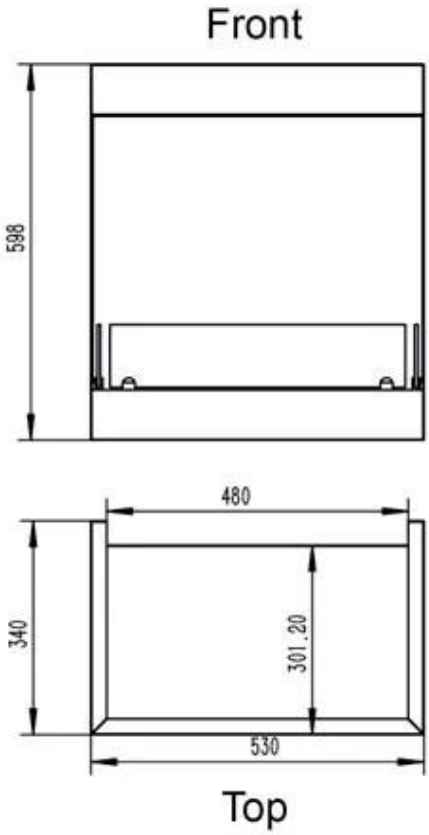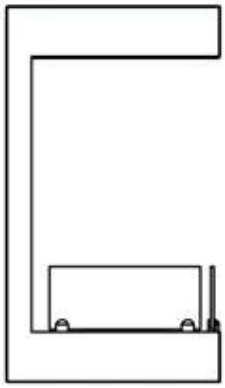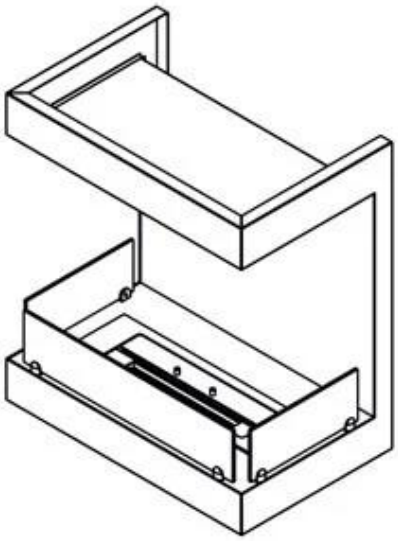
Front
598
480
340
301.20
530
Top