camino-bioetanolo.it

SALEM - BIOCAMINO IN STILE STUFA A LEGNA TRIANGOLARE

BIO-20-262

Camino a bioetanolo dall'aspetto di una stufa a legna con un diametro di 44 cm e un'altezza di 80 cm. Autonomia 4,5 ore.

SPECIFICHE TECNICHE

Specifiche principali

Tipo di prodotto	Stufa a bioetanolo
Marchio	ScandiFlames
Uso	All'aperto
Uso	Al chiuso
Garanzia	2 Anni

Dimensioni & Peso

Altezza	80 cm
Diametro	44 cm
Peso	18 kg

Specifiche Tecniche

Dimensioni minime della stanza	40 m³
Tipo di carburante	Bioetanolo
Tempo di combustione fino a	4.5 ore
Capacità	1 Litro
Potenza (Max)	1,9 kW
Consumo	0,22 l/ore
Tasso di ricambio d'aria consigliato	1

Specifiche del bruciatore

Fiamme regolabili	Sì
Controllo	Manuale
Modello di bruciatore	1,0 litri Deluxe
Lunghezza della fiamma	24 cm
Telecomando	No

Materiale e aspetto

Materiale	Acciaio
Colore	Nero
Vetro incluso	No

Dettagli di installazione

Canna fumaria	Non necessaria
Requisiti di alimentazione	No
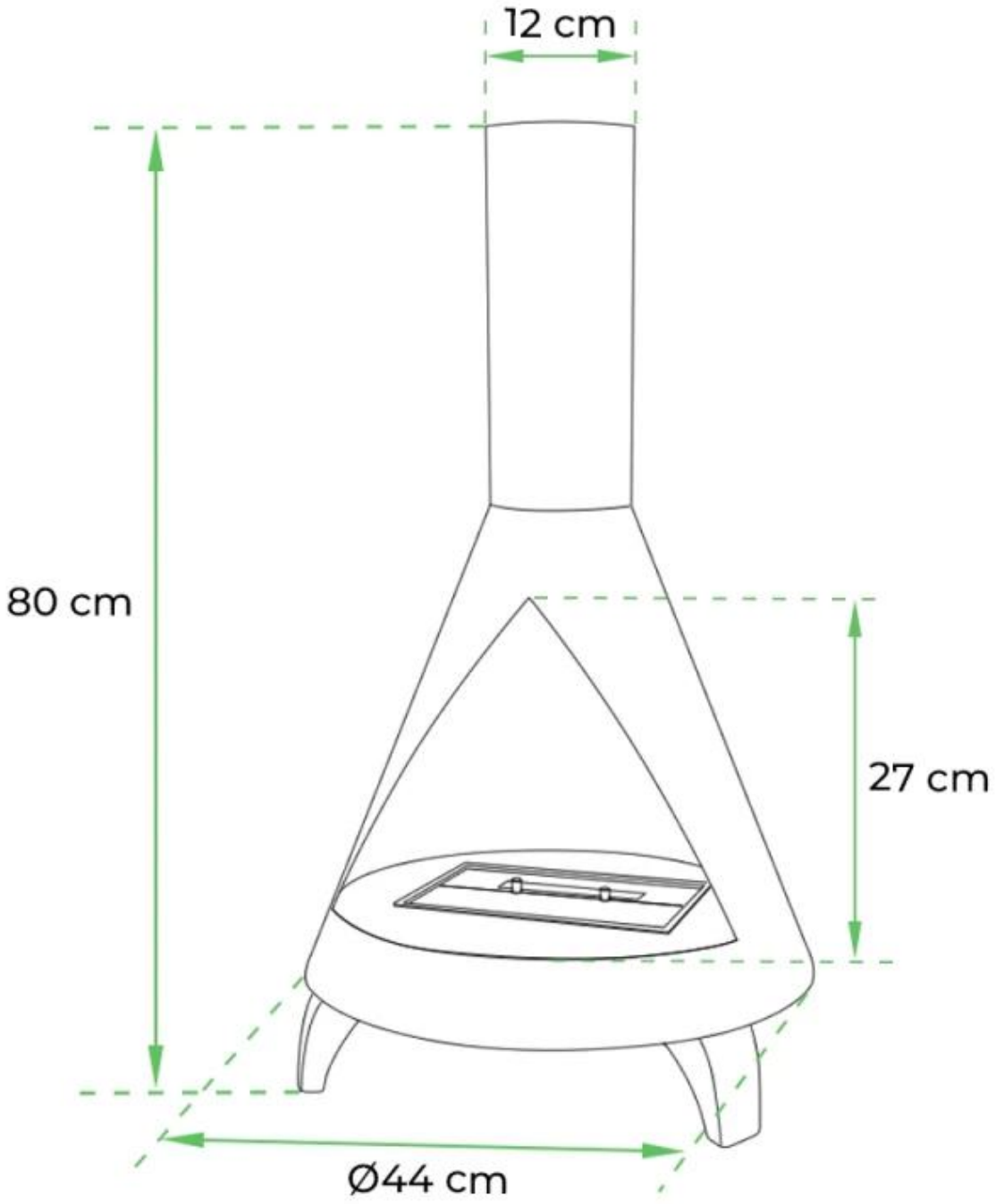
DISEGNO TECNICO