camino-bioetanolo.it

FOCO ROOM DIVIDER 800 - BIOCAMINO DIVISORIO

BIO-30-110

Il divisorio Foco Room Divider 800 è un biocamino da incasso progettato per pareti divisorie, che offre una vista delle fiamme da tre lati. Scegli tra bruciatori manuali o automatici per maggiore comodità e sicurezza. Con il suo elegante design nero e i pannelli in vetro temperato che garantiscono una fiamma stabile, questo camino si inserisce perfettamente in qualsiasi ambiente. Facile da installare e realizzato con materiali durevoli, rappresenta una soluzione elegante e funzionale per case moderne.

SPECIFICHE TECNICHE

Bruciatore

Dimensioni minime della stanza	70 m³
Fiamme regolabili	Sì
Controllo	Manuale
Controllo	Telecomando
Lunghezza della fiamma	45 cm
Modello di bruciatore	3,5 litri Superior
Telecomando	No
Telecomando	Sì (componente aggiuntivo)
Tempo di combustione fino a	7,5 ore
Capacità	3,5 Litro
Requisiti di alimentazione	No
Potenza (Max)	3,2 kW
Consumo	0,46 l/ore

Aspetto esteriore

Materiale	Acciaio
Spessore dell'acciaio	4 mm
Colore	Nero
Vetro incluso	Sì

Modello

Tipo di carburante	Bioetanolo
Tipo di prodotto	Camino a bioetanolo da incasso trifacciale
Canna fumaria	Non necessaria
Marchio	Foco
Uso	Al chiuso
Vista delle fiamme	Divisorio
Garanzia	2 Anni
Tasso di ricambio d'aria consigliato	1

Dimensione

Lunghezza	80 cm
Altezza	50 cm
Profondità	40 cm
Peso	20 kg

Superior Manual

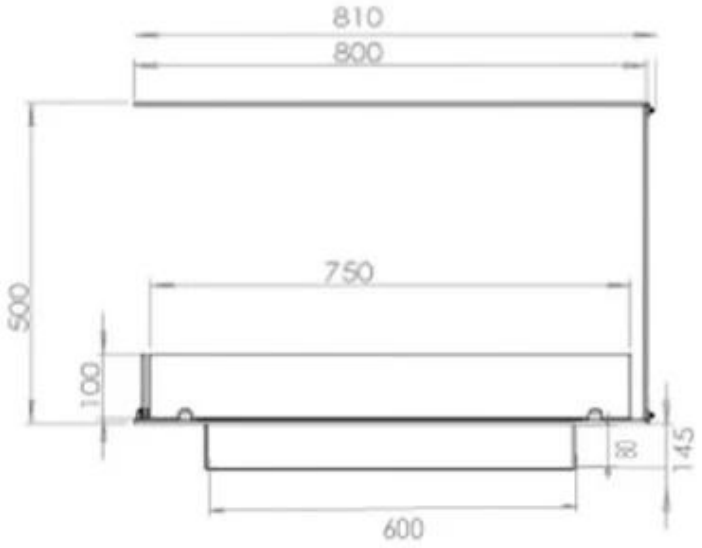

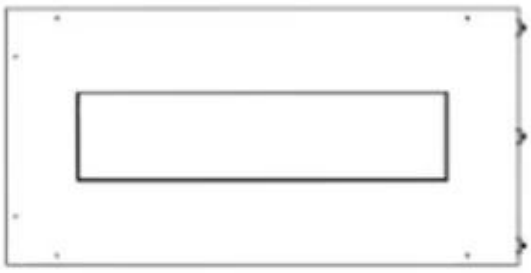

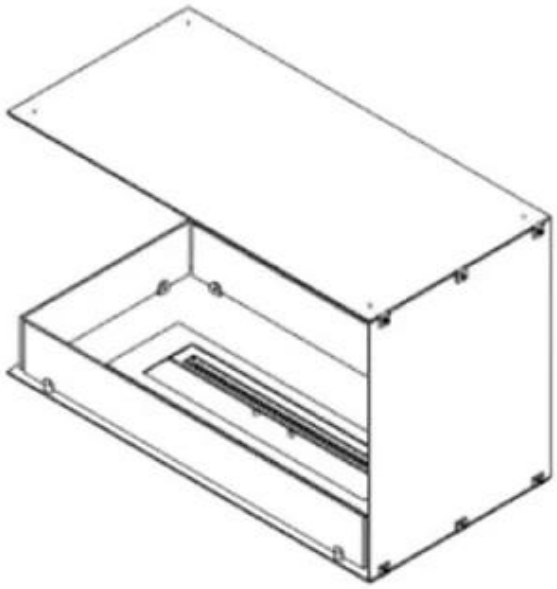

PrimeFire 700

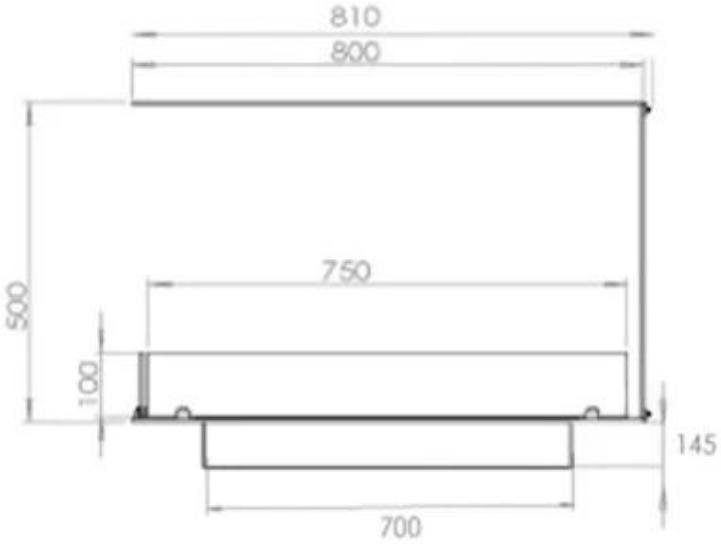

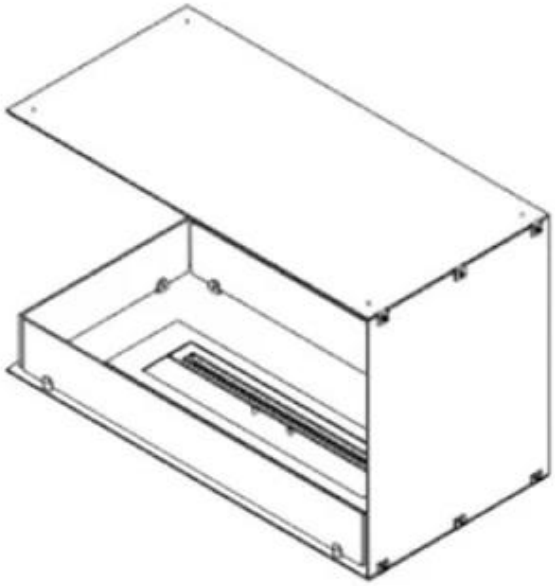
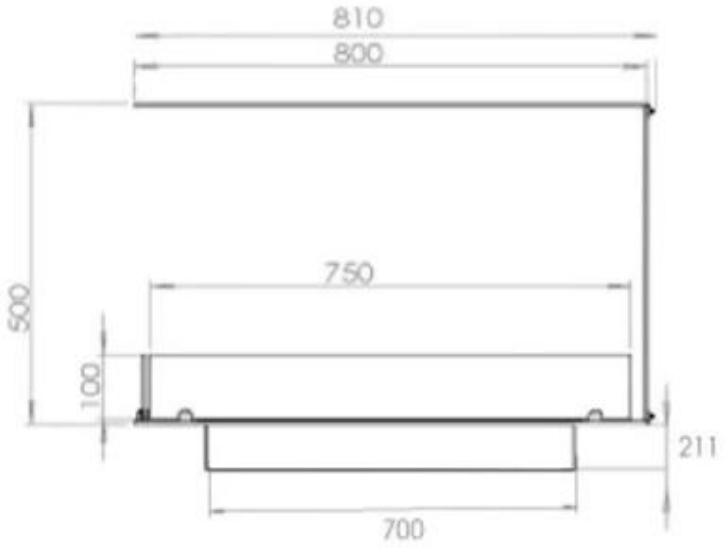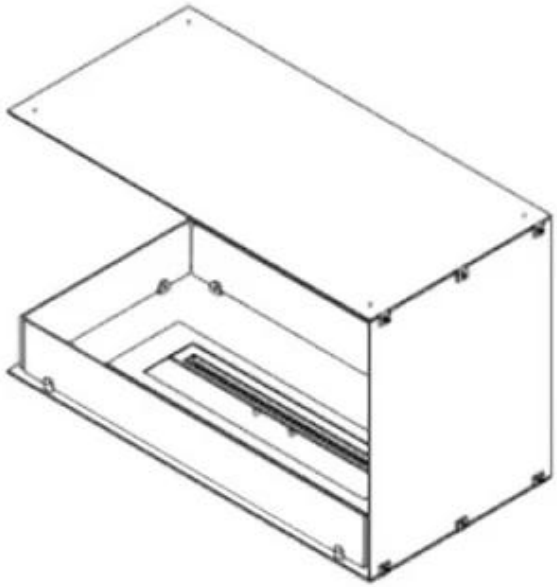
Automatic burner 700