camino-bioetanolo.it

BIOCAMINO DA 140CM DA INCASSO

BIO-30-016

Grande e unico biocamino, che si trova molto vicino al muro. Dimensioni: A: 50,7 x L: 140,2 x P: 19,2 cm.

SPECIFICHE TECNICHE

Specifiche principali

Tipo di prodotto	Camino a bioetanolo frontale
Marchio	ScandiFlames
Uso	Al chiuso
Garanzia	2 Anni

Dimensioni & Peso

Lunghezza	140,2 cm
Altezza	50,7 cm
Profondità	19,2 cm
Peso	35 kg

Specifiche Tecniche

Dimensioni minime della stanza	100 m³
Tipo di carburante	Bioetanolo
Tempo di combustione fino a	6 ore
Capacità	6 Litro
Potenza (Max)	6,5 kW
Consumo	0,98 l/ore
Tasso di ricambio d'aria consigliato	1

Specifiche del bruciatore

Fiamme regolabili	Sì
Controllo	Manuale
Modello di bruciatore	6 litri Superior
Lunghezza della fiamma	95 cm
Telecomando	No

Materiale e aspetto

Materiale	Acciaio
Colore	Nero
Vista delle fiamme	Frontale
Vetro incluso	Sì

Dettagli di installazione

Canna fumaria	Non necessaria
Requisiti di alimentazione	No
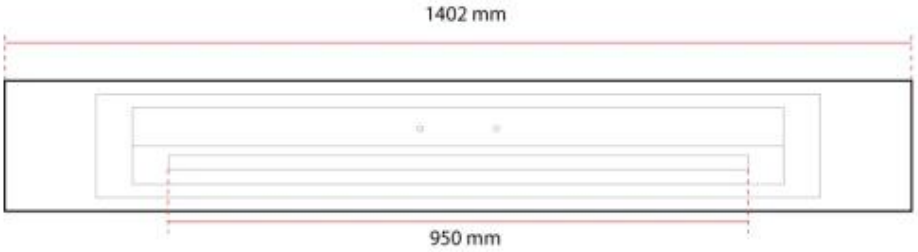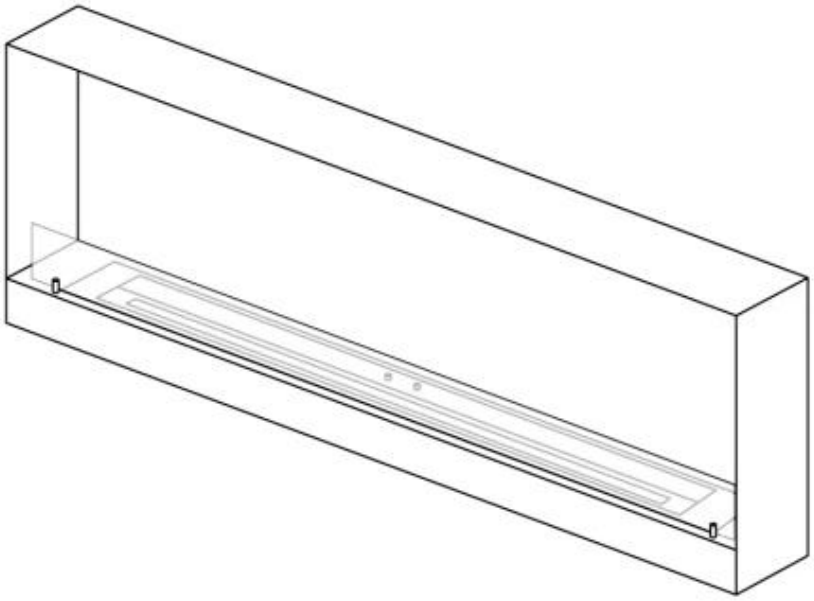
DISEGNO TECNICO