camino-bioetanolo.it

TORONTO NERO - BIOCAMINO DA SOFFITTO CON VISTA SU 2 LATI

BIO-40-002

Biocamino bifacciale a soffitto di colore nero. Il tempo di combustione previsto è di 6 ore con questo grande biocamino.

SPECIFICHE TECNICHE

Specifiche principali

Tipo di prodotto	Biocamino sospeso
Marchio	ScandiFlames
Uso	Al chiuso
Garanzia	2 Anni

Dimensioni & Peso

Lunghezza	60 cm
Altezza	235 cm
Altezza	190 cm
Altezza	165 cm
Altezza	145 cm
Profondità	40 cm
Peso	25 kg

Specifiche Tecniche

Dimensioni minime della stanza	45 m³
Tipo di carburante	Bioetanolo
Tempo di combustione fino a	6 ore
Capacità	1,5 Litro
Potenza (Max)	2,2 kW
Consumo	0,25 l/ore
Tasso di ricambio d'aria consigliato	1

Specifiche del bruciatore

Fiamme regolabili	Sì
Controllo	Manuale
Modello di bruciatore	1,5 litri Deluxe
Lunghezza della fiamma	24 cm
Telecomando	No

Materiale e aspetto

Materiale	Acciaio
Colore	Nero
Vetro incluso	No

Dettagli di installazione

Canna fumaria	Non necessaria
Requisiti di alimentazione	No

DISEGNO TECNICO

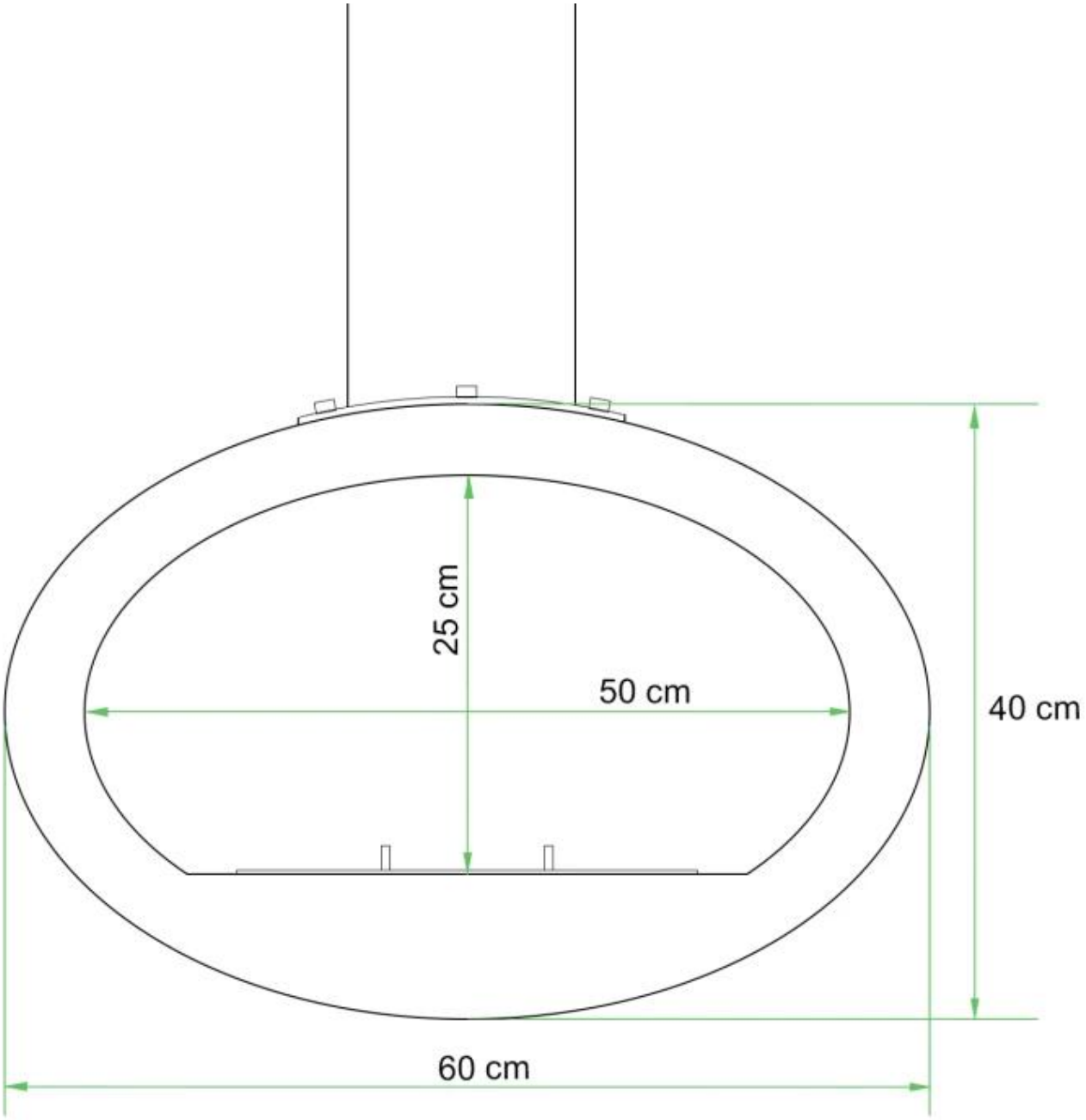

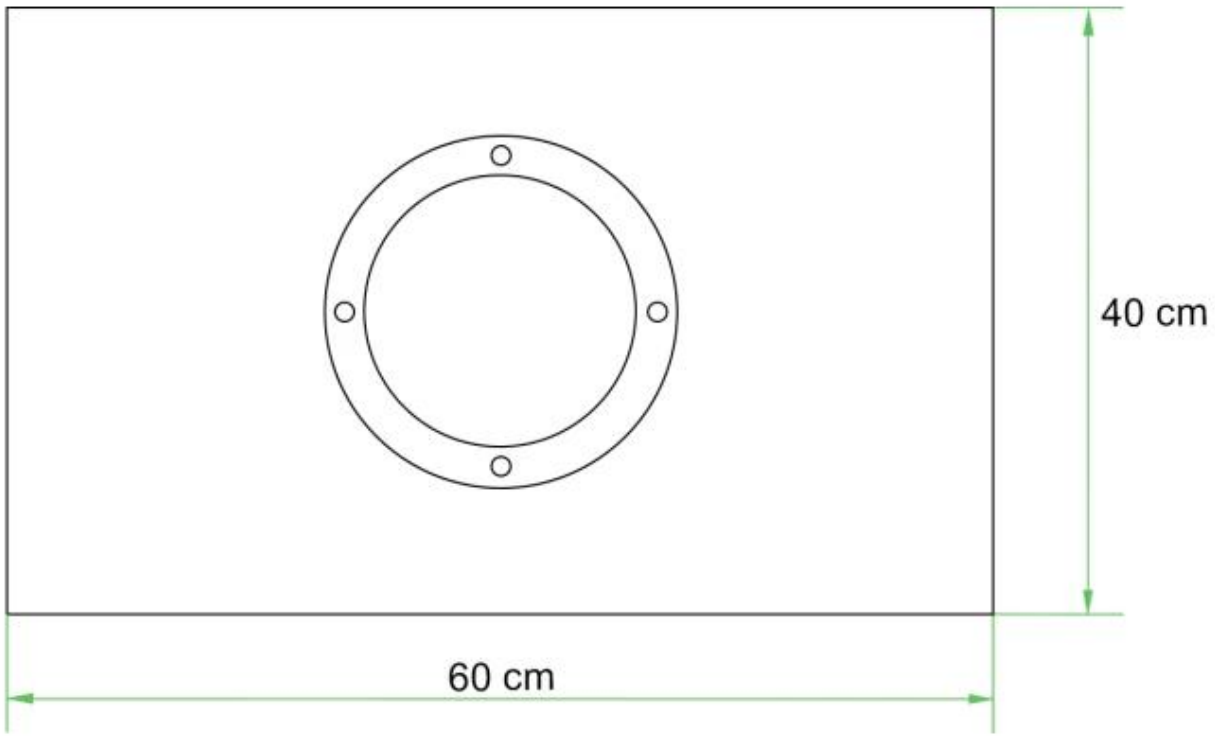
40 cm
60 cm

DISEGNO TECNICO

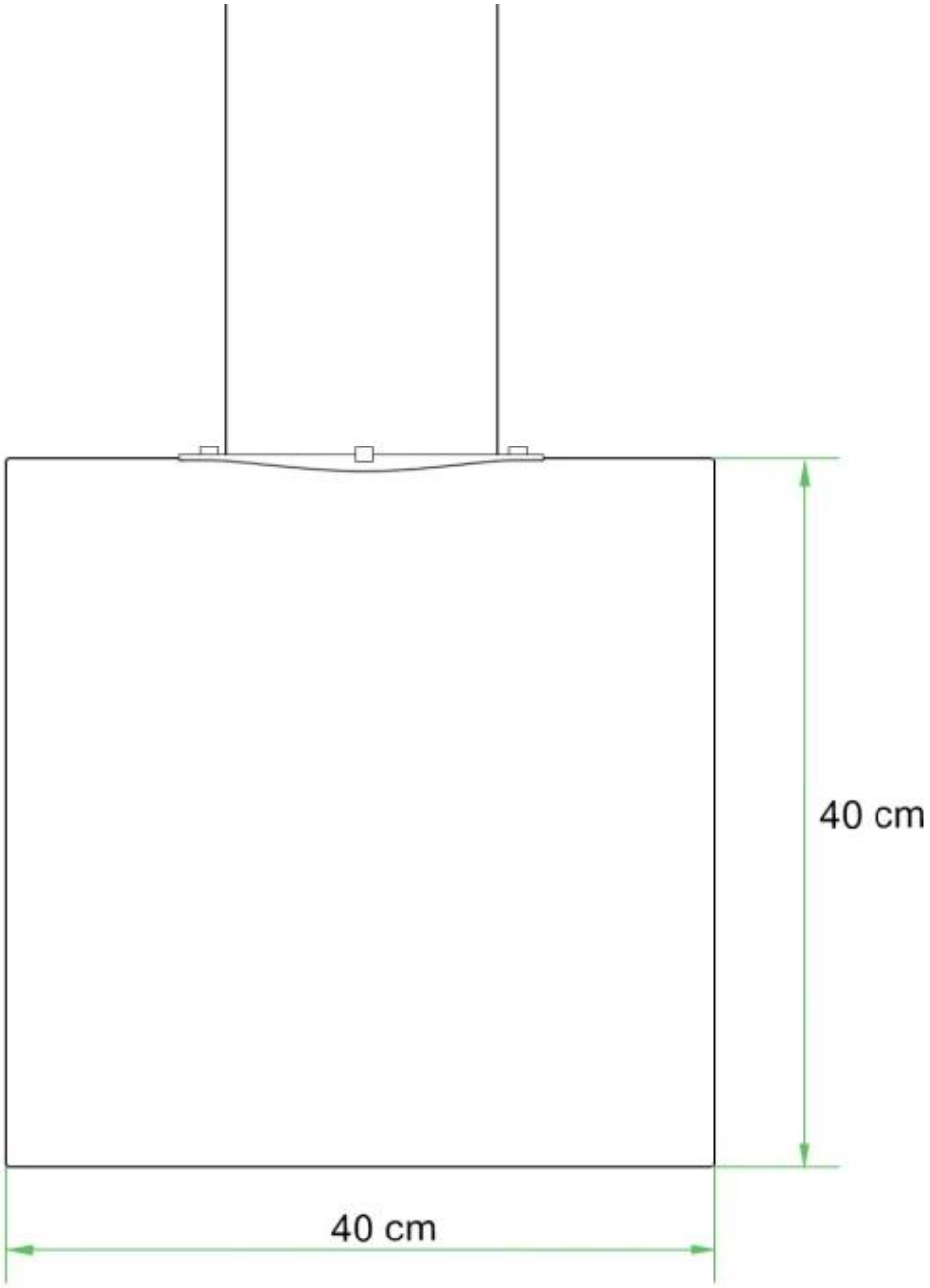
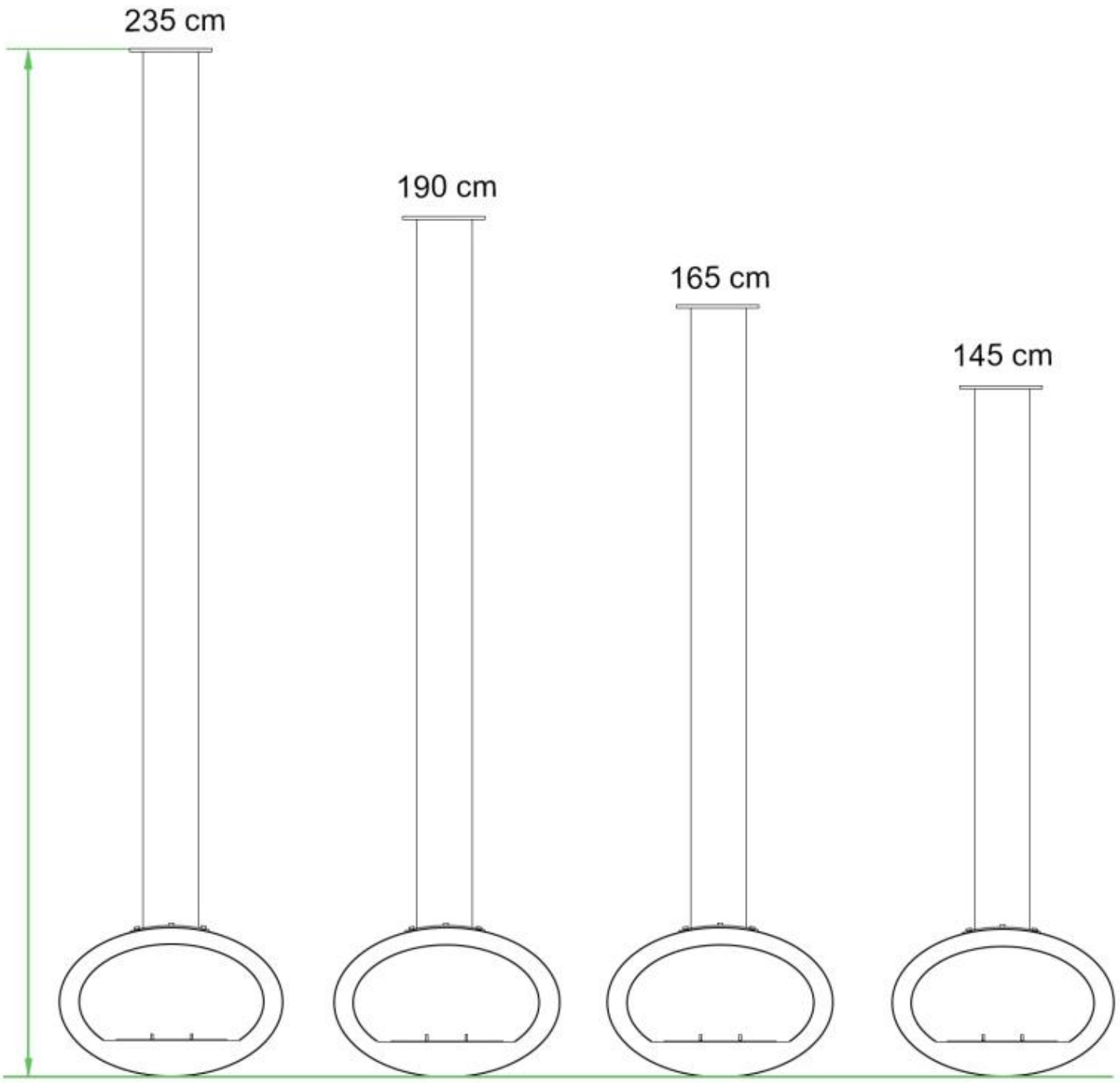
DISEGNO TECNICO