camino-bioetanolo.it

BIOCAMINO DA 60CM CONTINUO

BIO-30-009

Caminetto a bioetanolo Slim bifacciale da incasso di ScandiFlames . Con una lunghezza di 60 cm e un bruciatoreda 2,5 litri, fornisce fino a 7,5 ore di fiamme straordinarie. Camino bifacciale progettato per una vista della fiamma da entrambi i lati, aggiungendo eleganza a qualsiasi casa moderna. Il caminetto è dotato di due pannelli in vetro di sicurezza, una struttura da incasso e un facile funzionamento manuale, senza bisogno di elettricità o canna fumaria. Questo caminetto è un modello slim con una profondità di soli 18,2 cm.

SPECIFICHE TECNICHE

Specifiche principali

Tipo di prodotto	Camino a bioetanolo trasparente da incasso
Marchio	ScandiFlames
Uso	Al chiuso
Garanzia	2 Anni

Dimensioni & Peso

Lunghezza	60,2 cm
Altezza	50,7 cm
Profondità	18,2 cm
Peso	19 kg

Specifiche Tecniche

Dimensioni minime della stanza	60 m³
Tipo di carburante	Bioetanolo
Tempo di combustione fino a	7,5 ore
Capacità	2,5 Litro
Potenza (Max)	2,2 kW
Consumo	0,33 l/ore
Tasso di ricambio d'aria consigliato	1

Specifiche del bruciatore

Fiamme regolabili	Sì
Controllo	Manuale
Modello di bruciatore	2,5 litri Superior
Lunghezza della fiamma	32 cm
Telecomando	No

Materiale e aspetto

Materiale	Acciaio
Colore	Nero
Vetro incluso	Sì

Dettagli di installazione

Canna fumaria	Non necessaria
Requisiti di alimentazione	No
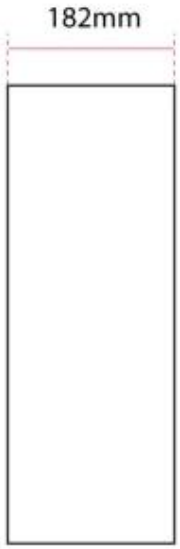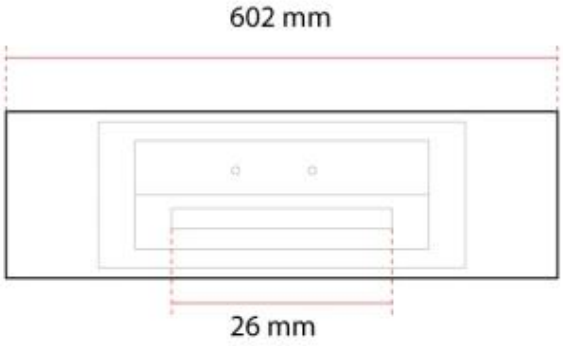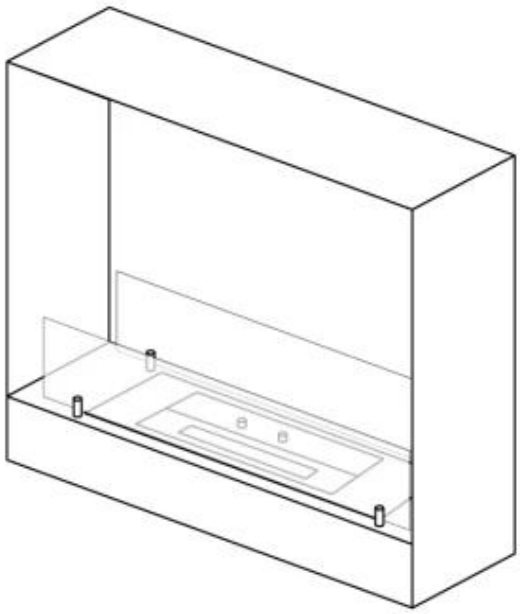
DISEGNO TECNICO